TOOLCRAFT

(PL) Instrukcja obsługi

Ładowalna lampka ostrzegawcza LED (pomarańczowa) z pilotem zdalnego sterowania

Nr zamówienia: 3758237

1 Instrukcja obsługi do pobrania

Aby pobrać pełną instrukcję obsługi (lub nowe/aktualne wersje, jeśli są dostępne), skorzystaj z łącza www.conrad.com/downloads (alternatywnie zeskanuj kod QR). Postępuj zgodnie ze wskazówkami na stronie internetowej.

2 Intended use

Produktem jest ładowalna, obrotowa lampka ostrzegawcza LED z sygnałem dźwiękowym i pilotem.

Ważne:

Lampka ostrzegawcza LED: Produkt ma stopień ochrony IP65. Jest bryzgoszczelny i nadaje się do użytku na zewnątrz. Nie zanurzaj produktu w wodzie!

Pilot zdalnego sterowania: Nie posiada stopnia ochrony IP, dlatego w żadnym wypadku nie należy dopuścić do jego kontaktu z wilgocią.

Jeśli używasz produktu do celów innych niż opisane, produkt może ulec uszkodzeniu.

Niewłaściwe użytkowanie może spowodować zwarcia, pożar lub inne zagrożenia.

Wyrób ten jest zgodny z ustawowymi wymogami krajowymi i europejskimi.

Aby zachować bezpieczeństwo i przestrzegać użycia zgodnego z przeznaczeniem, produktu nie można przebudowywać i/lub modyfikować.

Dokładnie przeczytać instrukcję obsługi i przechowywać ją w bezpiecznym miejscu. Produkt można przekazywać osobom trzecim wyłącznie z dołączoną instrukcją obsługi.

Wszystkie nazwy firm i produktów są znakami handlowymi ich właścicieli. Wszystkie prawa zastrzeżone.

3 Zawartość zestawu

- Produkt
- Przewód USB do ładowania
- Pilot zdalnego sterowania (z włożoną baterią)
- Instrukcja obsługi

4 Opis symboli

Na produkcie/urządzeniu znajdują się następujące symbole lub został użyte w tekście:

Symbol ten ostrzega przed zagrożeniami, które mogą prowadzić do obrażeń ciała.

Przeczytaj uważnie instrukcję obsługi.

Homologacja typu E9.

5 Wskazówki dotyczące bezpieczeństwa

Należy dokładnie przeczytać instrukcje obsługi i bezwzględnie przestrzegać informacji dotyczących bezpieczeństwa. W przypadku nieprzestrzegania zasad bezpieczeństwa i informacji o prawidłowym użytkowaniu zawartych w instrukcji firma nie ponosi żadnej odpowiedzialności za wynikłe uszkodzenia ciała lub mienia. W takich przypadkach wygasa rękojmia/gwarancja.

5.1 Informacje ogólne

- Urządzenie nie jest zabawką. Należy przechowywać je w miejscu niedostępnym dla dzieci i zwierząt domowych.
- Nie wolno pozostawiać materiałów opakowaniowych bez nadzoru. Mogą one stanowić niebezpieczeństwo dla dzieci w przypadku wykorzystania ich do zabawy.
- Jeśli zawarte tutaj informacje o produkcie nie zawierają odpowiedzi na jakiekolwiek pytania należy skontaktować się z naszym działem pomocy technicznej lub innym personelem technicznym.
- Prace konserwacyjne, regulacje i naprawy mogą być przeprowadzane wyłącznie przez specjalistę lub specjalistyczny warsztat.

5.2 Obsługa

- Z produktem należy obchodzić się ostrożnie. Wstrząsy, uderzenia lub upadek, nawet z niewielkiej wysokości, mogą spowodować uszkodzenie produktu.

5.3 Środowisko robocze

- Nie wolno poddawać produktu obciążeniom mechanicznym.
- Chroń urządzenie przed skrajnymi temperaturami, silnymi wstrząsami, palnymi gazami, oparami i rozpuszczalnikami.
- Chroń produkt przed bezpośrednim działaniem promieni słonecznych.

5.4 Bateria

- Podczas wkładania baterie należy zachować prawidłową biegunowość.
- Jeżeli urządzenie nie jest użytkowane przez dłuższy czas, należy usunąć z niego baterię, aby uniknąć uszkodzenia poprzez wyciek. W wypadku wycieku cieczy lub uszkodzenia baterii ich kontakt ze skórą może spowodować poparzenia kwasem, dlatego należy używać odpowiednich rękawic ochronnych.
- Baterie należy przechowywać w miejscu niedostępnym dla dzieci. Nie wolno zostawiać baterii bez nadzoru, ponieważ istnieje ryzyko połknięcia ich przez dzieci lub zwierzęta domowe.
- Baterii nie wolno demontować, zwierać ich końcówek, ani wrzucać do ognia. Nie wolno ładować baterii, które nie są do tego przystosowane. Istnieje ryzyko wybuchu!

5.5 Pilot zdalnego sterowania: Baterie pastylkowe (guzikowe)

⚠ OSTRZEŻENIE

NIEBEZPIECZEŃSTWO POŁKNIĘCIA

Baterie pastylkowe (guzikowe) są małe i stanowią poważne zagrożenie w przypadku połknięcia.

W przypadku połknięcia bateria może spowodować poważne oparzenia wewnętrzne i w ciągu zaledwie 2 godzin doprowadzić do poważnych obrażeń lub śmierci.

Nowe i zużyte baterie zawsze trzymaj z dala od dzieci.

Jeśli podejrzewasz, że bateria została połknięta lub znajduje się w jakiejkolwiek części ciała, natychmiast zgłoś się do lekarza.

5.6 Lampka LED

- Nie patrzeć bezpośrednio na światło LED.
- Nie patrzeć w wiązkę bezpośrednio ani za pomocą przyrządów optycznych.

5.7 Przegląd

5.7.1 Lampka ostrzegawcza LED

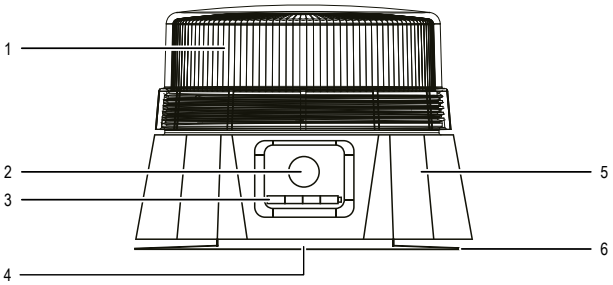

1	Pokrywa diody LED	2	Przycisk WŁ./WYŁ
3	Kontrolka stanu naładowania baterii	4	Magnes
5	Podstawa	6	Przyssawka

5.7.2 Pilot zdalnego sterowania

Aby można było sterować urządzeniem za pomocą pilota, należy najpierw włączyć urządzenie główne.

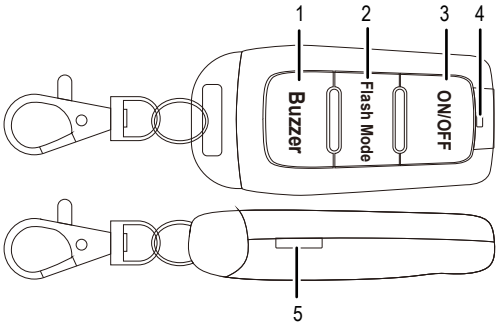

1	Przycisk **brzęczyka**	2	Przycisk **trybu migania**
3	Przycisk **WŁ./WYŁ**	4	Dioda LED stanu
5	Szczelina do podważania komory na baterie		

6 Ładowanie lampki ostrzegawczej LED

1. Podłącz dołączony kabel ładowania USB do gniazda ładowania oraz odpowiedniego źródła zasilania.

   → Ładowanie rozpocznie się automatycznie po podłączeniu.

   → Po zakończeniu ładowania zapalą się wszystkie cztery wskaźniki ładowania.

2. Po naładowaniu akumulatora odłącz zasilanie.

7 Bateria pilota zdalnego sterowania

Uwaga:

Jeśli z komory baterii wystaje pasek izolacyjny, należy go wyciągnąć, aby umożliwić zasilanie urządzenia.

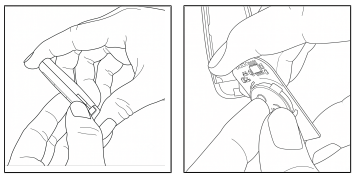

1. Delikatnie otwórz komorę baterii, korzystając ze znajdującej się z boku szczeliny do podważania.
2. Wymień baterię zgodnie z oznaczeniem biegunów.
3. Ostrożnie włóż płytkę drukowaną z powrotem na miejsce i zamknij komorę.

8 Ustawienia przełączników DIP dla lampy i dźwięku

Uwaga:

Odkręć pokrywę od podstawy, aby uzyskać dostęp do przełączników DIP.

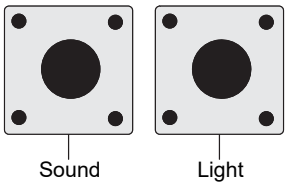

Przycisk	Funkcja
Dźwięk	Sygnał ostrzegawczy włączony
	Sygnał ostrzegawczy wyłączony
Światło	Pojedyncze błysnięcie (szybkie)
	Podwójne błysnięcie
	Miganie obrotowe
	Cztery błyski
	Jedenaście błysków
	Pojedynczy błysk (wolny)

9 Czyszczenie i konserwacja

Ważne:

– Nie używaj agresywnych środków czyszczących, alkoholu lub innych roztworów chemicznych. Środki te niszczą obudowę i mogą spowodować awarię produktu.
– Nie zanurzać produktu w wodzie.

1. Odłączyć produkt od zasilacza.
2. Czyść urządzenie suchą, niestrzępiącą się ściereczką.

10 Deklaracja zgodności (DOC)

My, Conrad Electronic SE, Klaus-Conrad-Straße 1, D-92242 Hirschau, deklarujemy, że produkt ten jest zgodny z postanowieniami Dyrektywy 2014/53/UE.

- Pełny tekst deklaracji zgodności UE jest dostępny pod następującym adresem internetowym: www.conrad.com/downloads

Proszę wprowadzić numer produktu w pole wyszukiwania; następnie można ściągnąć deklarację zgodności UE w dostępnych językach.

11 Utylizacja

11.1 Produkt

Wszystkie urządzenia elektryczne i elektroniczne wprowadzane na rynek europejski muszą być oznaczone tym symbolem. Ten symbol oznacza, że po zakończeniu okresu użytkowania urządzenie to należy usunąć utylizować oddzielnie od niesortowanych odpadów komunalnych.

Każdy posiadacz zużytego sprzętu jest zobowiązany do przekazania zużytego sprzętu do selektywnego punktu zbiórki odrębnie od niesegregowanych odpadów komunalnych. Przed przekazaniem zużytego sprzętu do punktu zbiórki użytkownicy końcowi są zobowiązani do wyjęcia zużytych baterii i akumulatorów, które nie są zabudowane w zużytym sprzęcie, a także lamp, które można wyjąć ze zużytego sprzętu, nie niszcząc ich.

Dystrybutorzy urządzeń elektrycznych i elektronicznych są prawnie zobowiązani do nieodpłatnego odbioru zużytego sprzętu. Conrad oferuje następujące **możliwości bezpłatnego** zwrotu (więcej informacji na naszej stronie internetowej):

- w naszych filiach Conrad
- w punktach zbiórki utworzonych przez Conrad
- w punktach zbiórki publiczno-prawnych zakładów utylizacji lub w systemach zbiórki utworzonych przez producentów i dystrybutorów w rozumieniu ElektroG (niemiecki system postępowania ze złomem elektrycznym i elektronicznym).

Użytkownik końcowy jest odpowiedzialny za usunięcie danych osobowych ze zużytego sprzętu przeznaczonego do utylizacji.

Należy pamiętać, że w krajach poza Niemcami mogą obowiązywać inne obowiązki dotyczące zwrotu i recyklingu zużytego sprzętu.

11.2 Baterie/akumulatory

Należy wyjąć włożone baterie/akumulatory i utylizować je oddzielnie od produktu. Użytkownik końcowy jest prawnie (rozporządzenie w sprawie baterii) zobowiązany do zwrotu wszystkich zużytych baterii/akumulatorów; utylizacja z odpadami gospodarstwa domowego jest zakazana.

Baterie/akumulatory zawierające szkodliwe substancje są oznaczone zamieszczonym obok symbolem, który wskazuje na zakaz ich utylizacji z odpadami gospodarstwa domowego. Oznaczenia metali ciężkich: Cd = kadm, Hg = rtęć, Pb = ołów (oznaczenia znajdują się na bateriach/akumulatorach np. pod ikoną kosza na śmieci po lewej stronie).

Zużyte baterie/akumulatory można także oddawać do nieodpłatnych gminnych punktów zbiorczych, do sklepów producenta lub we wszystkich punktach, gdzie sprzedawane są baterie. W ten sposób użytkownik spełnia wymogi prawne i ma swój wkład w ochronę środowiska.

Przed utylizacją należy całkowicie zakryć odsłonięte styki baterii/akumulatorów kawałkiem taśmy klejącej, aby zapobiec zwarciom. Nawet jeśli baterie/akumulatory są rozładowane, zawarta w nich energia szczątkowa może być niebezpieczna w przypadku zwarcia (rozerwanie, silne nagrzanie, pożar, eksplozja).

12 Dane techniczne

12.1 Lampka ostrzegawcza LED

Wejście	5 V/DC, 2A przez USB
Akumulator	2 akumulatory litowo-jonowe 3,7 V, 2000 mAh 18650
Czas działania	Ok. 11 godz. (w pełni naładowane)
Czas ładowania	Ok. 4 - 6 godz
LED	36 szt. SMD 2835
Kolor wiązki	Bursztynowy
Materiał	Pokrywa: PC Korpus: ABS
E-mark	E9 65R00/10 6604 00
Ochrona przed wnikaniem	IP65
Dźwięk ostrzegawczy	104 dB
Mechanizm mocujący	Magnes i przyssawka siła trzymania ok. 15 kg
Długość kabla ładowania	1 m
Warunki pracy/przechowywania	od -30°C do +50°C
Waga	475 g

Wymiary

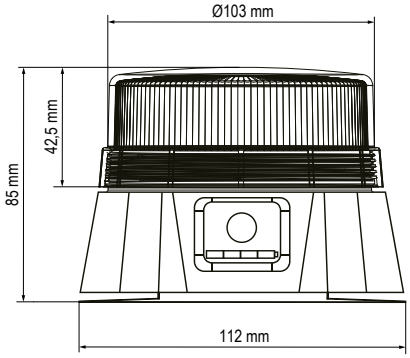

12.2 Pilot zdalnego sterowania

Zasilanie	1 bateria CR2032
Częstotliwość transmisji	432,042 – 435,670 MHz
Odstępy między kanałami	200 kHz, pasmo wąskie; łącznie 1 kanał
Moc transmisji	0,135 mW/-8,54 dBm
Zasięg transmisji	100 m
Waga	34 g

Publikacja opracowana przez firmę Conrad Electronic SE, Klaus-Conrad-Str. 1, D-92242 Hirschau (www.conrad.com).

Wszystkie prawa, włączając w to tłumaczenie, zastrzeżone. Reprodukowanie w jakiejkolwiek formie, kopiowanie, tworzenie mikrofilmów lub przechowywanie za pomocą urządzeń elektronicznych do przetwarzania danych jest zabronione bez pisemnej zgody wydawcy. Przedrukowywanie, także częściowe, jest zabronione. Publikacja ta odzwierciedla stan techniczny urządzeń w momencie druku.

Copyright by Conrad Electronic SE.

*3758237_V3_1026__mh_pl 27021600787863563 I4/O3 en