SIEMENS

Datenblatt 3VA6340-5KT41-0AA0

Leistungsschalter 3VA6 UL Frame 400 Schaltvermögenklasse M 35kA @ 480V 4-polig, Anlagenschutz ETU856, LSI, In=400A Überlastschutz Ir=160A...400A Kurzschlussschutz Isd=0,6..10x In, Ii=1,5..10x In N-Leiterschutz einstellbar (OFF, bis 100%) Erdschlussalarm Meldung über EFB300 o. COM ohne Anschluss

Ausführung	
Produkt-Markenname	SENTRON
Produkt-Bezeichnung	Kompaktleistungsschalter
Produkt-Bezeichnung / gemäß UL-File	MJAE
Ausführung des Produkts	Anlagenschutz
Ausführung des Lastschalters / gemäß UL 489 / Heating, Air Conditioning, and Refrigeration-Leistungsschalter (HACR Typ)	Ja
Ausführung des Überstromauslösers	ETU856
Schutzfunktion des Überstromauslösers	LSI
Polzahl	4
Allgemeine technische Daten	
Bemessungsisolationsspannung Ui	800 V
Verlustwirkleistung / bei Bemessungsstrom / im Betriebszustand / je Gerät / AC	70 W
Verlustleistung / bei Bemessungsstrom / bei AC / je Phasenpol / in Betriebszustand	23,33 W
mechanische Lebensdauer (Schaltspiele) / typisch	20 000
Elektrische Lebensdauer (Schaltspiele) / bei AC-1 / bei 380/415 V 50/60 Hz	6 000
Elektrische Lebensdauer (Schaltspiele) / bei AC-1 / bei 690 V 50/60 Hz	4 200
elektrische Lebensdauer (Schaltspiele) / bei 480 V	6 000
elektrische Lebensdauer (Schaltspiele) / bei 600 V	4 200
N-pol Schutz nachrüstbar	Nein
Ausführung der Erdschlussüberwachung	Ohne
Produktfunktion	
● Kommunikationsfunktion	Ja
● sonstige Messfunktion	Ja
Nettogewicht pro ME	6,9 kg
Strom	
Kennzeichnung / gemäß UL 489 / 100 % rated breaker	Nein
Betriebsstrom	
● bei 40 °C	400 A
● bei 45 °C	400 A
● bei 50 °C	400 A
● bei 55 °C	375 A
● bei 60 °C	350 A
● bei 65 °C	325 A
● bei 70 °C	300 A
Schaltvermögen gemäß IEC 60947	

Änderungen vorbehalten
© Copyright Siemens

Schaltvermögensklasse des Leistungsschalters	M
Ausschaltvermögen Grenzkurzschlussstrom (Icu)	
● bei 240 V	85 kA
● bei 415 V	55 kA
● bei 690 V	5 kA
Ausschaltvermögen Betriebskurzschlussstrom (Ics)	
● bei 240 V	85 kA
● bei 415 V	55 kA
● bei 690 V	5 kA
Einschaltvermögen Kurzschlussstrom (Icm)	
● bei 240 V	187 kA
● bei 415 V	121 kA
● bei 690 V	7,5 kA
Schaltvermögen gemäß UL 489	
Ausschaltvermögen Strom	
● bei 240 V	100 kA
● bei 480 V	35 kA
● bei 600 V	18 kA
Einstellbare Parameter	
einstellbarer Ansprechwert Zeit / tr min.	0,5 s
einstellbarer Ansprechwert Zeit / tr max.	17 s
einstellbarer Ansprechwert Zeit / tsd max.	0,5 s
einstellbarer Ansprechwert Strom / Ii min.	600 A
einstellbarer Ansprechwert Strom / Ii max.	4 000 A
Ausführung des N-Leiterschutzes	einstellbar OFF; 20% bis 100%
Erdschlussschutzfunktion G / Kennlinientype umschaltbar / I2t=ON/OFF	Nein
einstellbarer Ansprechwert Strom / Ig min.	80 A
einstellbarer Ansprechwert Strom / Ig max.	400 A
einstellbarer Ansprechwert Zeit / tg min.	0,05 s
einstellbarer Ansprechwert Zeit / tg max.	0,8 s
Mechanischer Aufbau	
Höhe [in]	9,76 in
Höhe	248 mm
Breite [in]	7,24 in
Breite	184 mm
Tiefe [in]	4,33 in
Gesamttiefe	110 mm
Anschlüsse	
Anordnung des elektrischen Anschlusses / für Hauptstromkreis	ohne Anschluss
Ausführung des elektrischen Anschlusses / für Hauptstromkreis	ohne
Hilfsstromkreis	
Produktbestandteil	
● Unterspannungsauslöser	Nein
● Spannungsauslöser	Nein
● Ausgelöstmelder	Nein
Anzahl der Wechsler / für Hilfskontakte	0
Zubehör	
Produkterweiterung / optional / Motorantrieb	Ja
Umgebungsbedingungen	
Schutzart IP / frontseitig	IP40
● Umgebungstemperatur / während Betrieb / minimal	-25 °C
● Umgebungstemperatur / während Betrieb / maximal	70 °C
● Lagertemperatur / minimal	-40 °C
● Lagertemperatur / maximal	80 °C
Approbationen Zertifikate	
Betriebsmittelkennzeichen / gemäß DIN EN 81346-2	Q

Änderungen vorbehalten
© Copyright Siemens

Eignungsnachweis / als Zulassung für Marine (keine Kriegsschiffe) / Supplement SB	Ja

allgemeine Produktzulassung

Bestätigungen

allgemeine Produktzulassung	EMV (Elektromagnetische Verträglichkeit)	Konformitätserklärung		Marine / Schiffbau
Sonstige		UK-Konformitätserklärung		

Marine / Schiffbau			Sonstige	
			Sonstige	Sonstige

Weitere Informationen

Information- and Downloadcenter (Kataloge, Broschüren,…)
http://www.siemens.de/lowvoltage/kataloge
Industry Mall (Online-Bestellsystem)
https://mall.industry.siemens.com/mall/de/de/Catalog/product?mlfb=3VA6340-5KT41-0AA0
Service&Support (Handbücher, Betriebsanleitungen, Zertifikate, Kennlinien, FAQs,…)
https://support.industry.siemens.com/cs/ww/de/ps/3VA6340-5KT41-0AA0
Bilddatenbank (Produktfotos, 2D-Maßzeichnungen, 3D-Modelle, Geräteschaltpläne, …)
http://www.automation.siemens.com/bilddb/cax_de.aspx?mlfb=3VA6340-5KT41-0AA0
CAx-Online-Generator
http://www.siemens.com/cax
Ausschreibungstexte (Leistungsverzeichnisse)
http://www.siemens.de/ausschreibungstexte

Änderungen vorbehalten
© Copyright Siemens

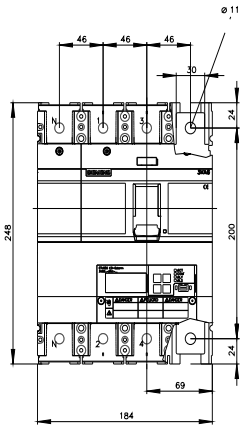

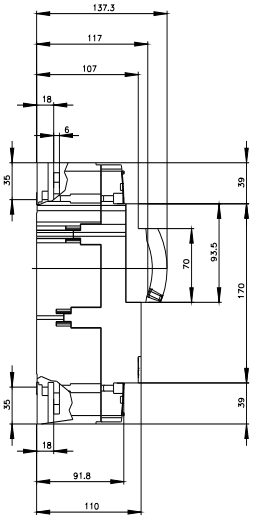

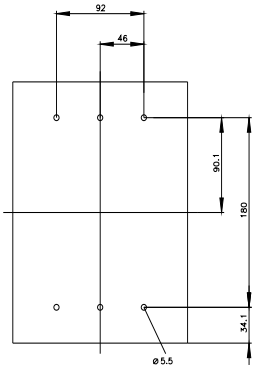

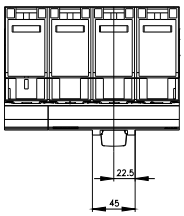

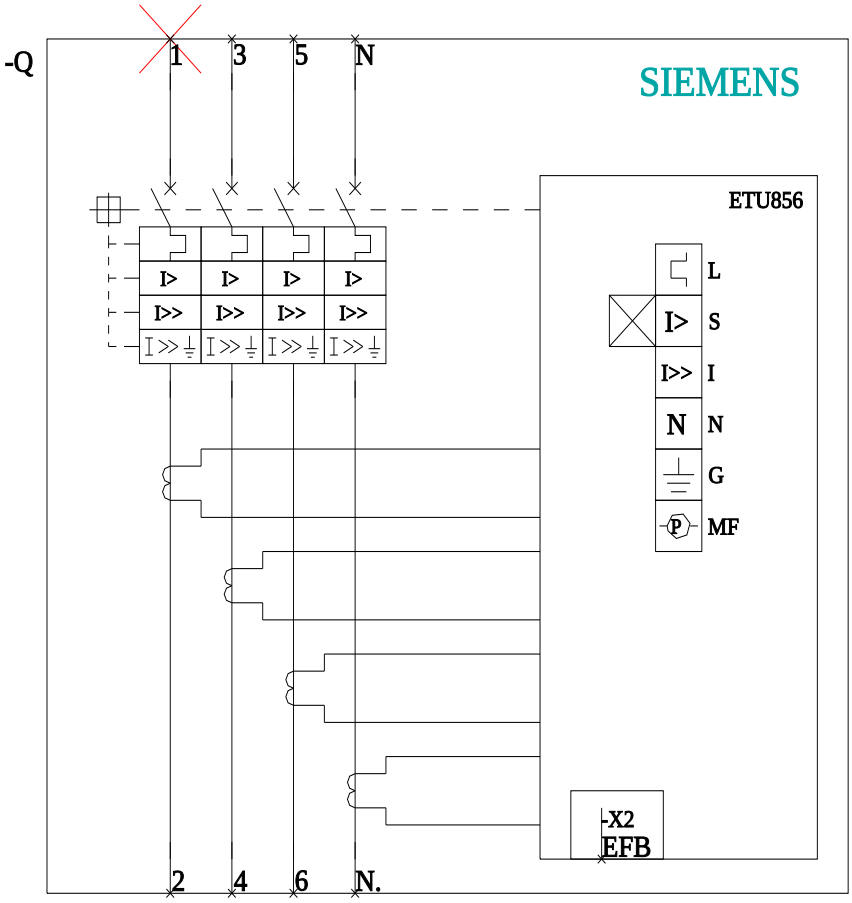

Änderungen vorbehalten
© Copyright Siemens

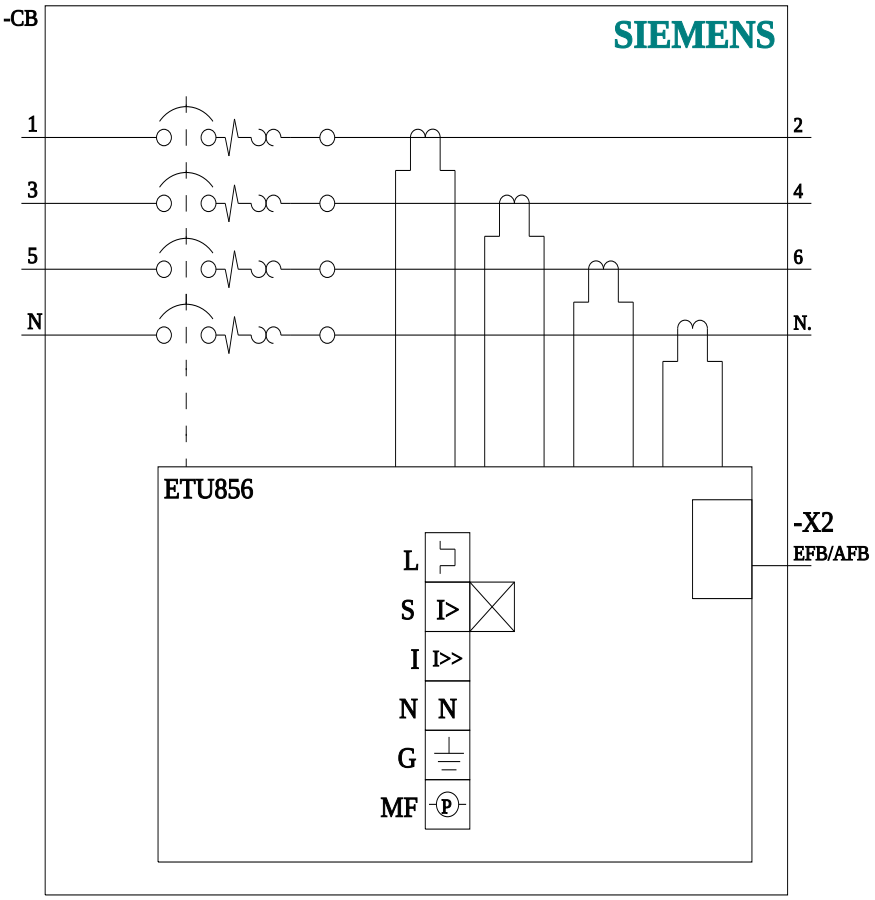

letzte Änderung: 26.11.2021

Änderungen vorbehalten
© Copyright Siemens

Änderungen vorbehalten
© Copyright Siemens