SIEMENS

Datenblatt 5SP3363-3

Hauptleitungsschutzschalter (SHU), 3-polig, E 63, 400V

Ausführung	
Produkt-Markenname	SENTRON
Produkt-Bezeichnung	Leitungsschutzschalter
Ausführung des Produkts	Hauptleitungsschutzschalter
Ausführung der Sperrvorrichtung	integrierter Sperrschieber, Sperrmöglichkeit mittels Schloss, Drahtblombe und Kabelbinder
Allgemeine technische Daten	
Polzahl	3
Ausführung der Pole	3P
Auslösecharakteristikklasse	E
mechanische Lebensdauer (Schaltspiele) / typisch	20 000
Überspannungskategorie	IV
Verschmutzungsgrad	3
Spannung	
Isolationsspannung (Ui) / Bemessungswert	690 V
Stoßspannungsfestigkeit / Bemessungswert	6 kV
Versorgungsspannung	
Versorgungsspannung / bei AC / Bemessungswert	400 V
Betriebsspannung / Bemessungswert	
● minimal	110 V
● maximal	440 V
Schutzart und Schutzklasse	
Schutzart IP	IP40, mit angeschlossenen Leitern
Schaltvermögen	
Schaltvermögen Strom	
● Bemessungswert	25 kA
● gemäß EN 60898 / Bemessungswert	25 kA
Verlustleistung	
Verlustleistung [W] / bei Bemessungswert Strom / bei AC / bei warmem Betriebszustand / je Pol	9,7 W
Strom	
Betriebsstrom	
● bei 30 °C / Bemessungswert	63 A
● bei 40 °C / Bemessungswert	59,85 A
● bei 45 °C / Bemessungswert	58,275 A
● bei 50 °C / Bemessungswert	56,7 A
● bei 55 °C / Bemessungswert	55,125 A
● bei AC / Bemessungswert	63 A
Eignung zum Einsatz	Wohnbau / Infrastruktur

Änderungen vorbehalten
© Copyright Siemens

Produktdetails	
Produktbestandteil	
● Einspeisen an der Rahmenklemme	Ja
● Sattelklemmen	Ja
Produkteigenschaft	
● Eigenschaften für Hauptschalter nach EN 60204-1	Ja
● plombierbar	Ja
Anzeige und Bedienung	
Ausführung der Anzeige / für Schaltstellungsanzeige	AUS = grün, EIN = rot
Anschlüsse	
anschließbarer Leiterquerschnitt / der Rahmenklemme	
● eindrähtig / minimal	2,5 mm²
● eindrähtig / maximal	50 mm²
● mehrdrähtig / minimal	2,5 mm²
● mehrdrähtig / maximal	50 mm²
anschließbarer Leiterquerschnitt / eindrähtig	
● minimal	2,5 mm²
● maximal	50 mm²
anschließbarer Leiterquerschnitt / mehrdrähtig	
● minimal	2,5 mm²
● maximal	50 mm²
anschließbarer Leiterquerschnitt / feindrähtig / mit Aderendbearbeitung	
● minimal	2,5 mm²
● maximal	50 mm²
Position / des Netzanschlusskabels	beliebig
Mechanischer Aufbau	
Höhe	128 mm
Tiefe	76,3 mm
Tiefe / des Gehäuses	76,3 mm
Anzahl der Breiten-Teilungseinheiten	4,5
Befestigungsart	Hutschiene
Befestigungsart / sonstig	auf Hutschiene 35 mm nach EN 60715
Nettogewicht	1 050 g
Umgebungsbedingungen	
Schockfestigkeit	30 g, mindestens 3 Stöße, Schockdauer 11 ms
Schwingfestigkeit / gemäß IEC 60068-2-6	2 g, 20 Frequenzzyklen 5 bis 150 bis 15 Hz
Umgebungstemperatur / während Betrieb	
● minimal	-25 °C
● maximal	55 °C
Umgebungstemperatur / während Lagerung	
● minimal	-40 °C
● maximal	70 °C
Approbationen Zertifikate	
Referenzkennzeichen	
● gemäß DIN EN 61346-2	F
● gemäß IEC 81346-2:2009	F

allgemeine Produktzulassung	Konformitätser-klärung	Sonstige
VDE	EG-Konf.	Sonstige

Weitere Informationen
Information- and Downloadcenter (Kataloge, Broschüren,…)
http://www.siemens.de/lowvoltage/kataloge
Industry Mall (Online-Bestellsystem)

Änderungen vorbehalten
© Copyright Siemens

https://mall.industry.siemens.com/mall/de/de/Catalog/product?mlfb=5SP3363-3

Service&Support (Handbücher, Betriebsanleitungen, Zertifikate, Kennlinien, FAQs,…)
https://support.industry.siemens.com/cs/ww/de/ps/5SP3363-3

Bilddatenbank (Produktfotos, 2D-Maßzeichnungen, 3D-Modelle, Geräteschaltpläne, …)
http://www.automation.siemens.com/bilddb/cax_de.aspx?mlfb=5SP3363-3

CAx-Online-Generator
http://www.siemens.com/cax

Ausschreibungstexte (Leistungsverzeichnisse)
http://www.siemens.de/ausschreibungstexte

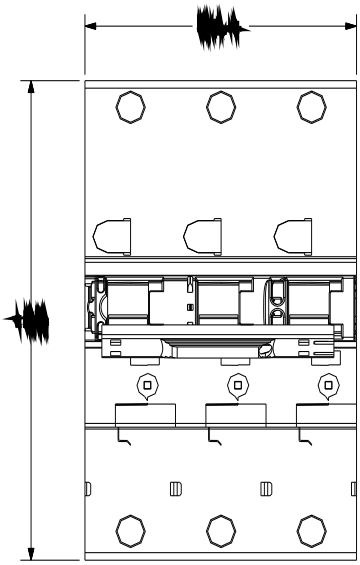

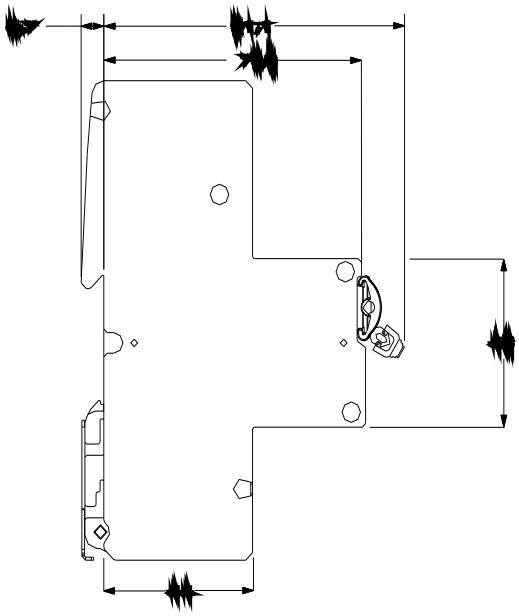

Änderungen vorbehalten
© Copyright Siemens

Änderungen vorbehalten
© Copyright Siemens

Änderungen vorbehalten
© Copyright Siemens