TBF (корпус из полиэстера, пустой)
TBF 30/30/18 TRSP

Weidmüller Interface GmbH & Co. KG
Klingenbergstraße 16
D-32758 Detmold
Germany
Fon: +49 5231 14-0
Fax: +49 5231 14-292083
www.weidmueller.com

Корпуса из полиэстера
Корпуса серии TBF изготовлены из чрезвычайно прочного армированного стекловолокном полиэстера. Корпуса серии TBF особенно подходят для областей применения, где требуется высокая ударопрочность при малом весе. Устойчивые к погодным воздействиям корпуса TBF рассчитаны на
широкий спектр применения. Благодаря обширному набору аксессуаров они предлагают универсальные решения для встраивания таких компонентов, как регуляторы, измерительные приборы, клапана и т.п.
Отличительные особенности:

- 9 размеров в 2 исполнениях
- крышка с нейлоновыми винтами
- Монтажные отверстия вне области уплотнения
- Крепежная резьба для монтажных реек и монтажных пластин
- обширный ассортимент аксессуаров

Weidmüller производит и поставляет корпуса, по заказу клиентов, полностью укомплектованные клеммами и кабельными вводами.

Общие данные заказа

Тип	TBF 30/30/18 TRSP
Номер для заказа	0500700000
Исполнение	TBF (корпус из полиэстера, пустой), Пустой корпус, Высота: 302 mm, Ширина: 302 mm, Глубина: 175 mm, Материал: Полиэстер, армированный стекловолокном, Светло-серый, прозрачный
GTIN (EAN)	4032248025145
Норма упаковки (VPE)	1 Шт.

Дата создания 7 августа 2019 г. 19:51:14 CEST

TBF (корпус из полиэстера, пустой)
TBF 30/30/18 TRSP

Weidmüller Interface GmbH & Co. KG
Klingenbergstraße 16
D-32758 Detmold
Germany
Fon: +49 5231 14-0
Fax: +49 5231 14-292083
www.weidmueller.com

Технические данные

Размеры и массы

Ширина	302 мм	Ширина (в дюймах)	11,89 inch
Высота	302 мм	Высота (в дюймах)	11,89 inch
Глубина	175 мм	Глубина (дюймов)	6,89 inch
Масса	2 270 g	Масса нетто	2 000 g

Кабельный ввод справа

M12	44	M16	24
M20	20	M25	10
M32	4	M40	3
M50	3	M63	2

Монтаж вертикальный

WDU 10 / ZDU 10	2x22	WDU 16 / ZDU 16	2x16
WDU 2,5 / ZDU 2,5 / IDU 2,5	2x44	WDU 35 / ZDU 35	2x14
WDU 4 / ZDU 4	2x37	WDU 6 / ZDU 6	2x28

Монтаж горизонтальный

WDU 10 / ZDU 10	1x22	WDU 16 / ZDU 16	1x16
WDU 2,5 / ZDU 2,5 / IDU 2,5	1x44	WDU 35 / ZDU 35	1x14
WDU 4 / ZDU 4	1x37	WDU 6 / ZDU 6	1x28

Общие данные

Класс пожаростойкости UL 94	V-2	Момент затяжки для винтов крышки	1,5 Nm
Нормы	IEC 61439-2, IEC 60529, EN 61439-2, EN 60529, EN 62208	Применение	Строение, Транспорт, Производство упаковки, Инженерные системы
Токсичность	Не содержит галогенов	Материал	Полиэстер, армированный стекловолокном
Уплотняющий материал	Полиуретан	Рабочая температура, мин.	-50 °C
Рабочая температура, макс.	130 °C	Ударопрочность	IK08 по стандарту IEC 62208, IK10 по стандарту IEC 62262
Вид защиты	IP66	Крепление корпуса	6,5 мм в днище корпуса
Прикрепление крышки	Винты с крестообразным шлицем, нейлон	Монтажное крепление	4 или 6 распорных болтов с внутренней резьбой M6

Общие данные - аксессуары

Материал	Полиэстер, армированный стекловолокном

Резьбовое соединение вверху / внизу

M12	44	M16	24
M20	20	M25	10
M32	4	M40	3
M50	3	M63	2

TBF (корпус из полиэстера, пустой)
TBF 30/30/18 TRSP

Weidmüller Interface GmbH & Co. KG
Klingenbergstraße 16
D-32758 Detmold
Germany
Fon: +49 5231 14-0
Fax: +49 5231 14-292083
www.weidmueller.com

Технические данные

Классификация

ETIM 4.0	EC000058	ETIM 5.0	EC000058
ETIM 6.0	EC000261	ETIM30	EC000058
UNSPSC	31-26-15-02	eClass 5.1	27-14-91-07
eClass 6.2	27-14-91-07	eClass 7.1	27-14-91-07
eClass 8.1	27-14-91-07	eClass 9.0	27-18-01-01
eClass 9.1	27-18-92-90		

Сертификаты

Сертификаты	EAC
ROHS	Соответствовать

Загрузки

Брошюра / каталог	CAT 5 ENCL 17/18 EN
Технические данные	EPLAN, WSCAD
Технические данные	STEP

TBF (корпус из полиэстера, пустой)
TBF 30/30/18 TRSP

Weidmüller Interface GmbH & Co. KG
Klingenbergstraße 16
D-32758 Detmold
Germany
Fon: +49 5231 14-0
Fax: +49 5231 14-292083
www.weidmueller.com
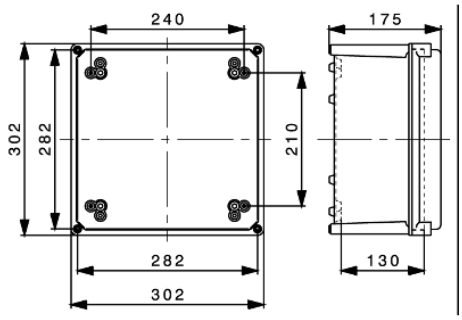
Изображения