RIDERSERIES RCM
RCMKITP-I 24VDC 4COTRAK

Weidmüller Interface GmbH & Co. KG
Klingenbergstraße 16
D-32758 Detmold
Germany
Fon: +49 5231 14-0
Fax: +49 5231 14-292083
www.weidmueller.com

Изображение изделия

Изображение аналогичное

Модульная система, состоящая из:

- цоколь реле на монтажную шину
- Блок светодиодной индикации
- Поддерживающая скоба
- Вставное реле
- Маркировка

Общие данные заказа

Тип	RCMKITP-I 24VDC 4COTRAK
Номер для заказа	8935520000
Исполнение	RIDERSERIES RCM, Релейный модуль, Количество контактов: 4 Перекидной контакт с кнопкой контроля срабатывания AgNi 90/10, Номинальное напряжение: 16.8 V DC...24 V DC...30 V DC, Ток: 3 A, PUSH IN
GTIN (EAN)	4032248711758
Норма упаковки (VPE)	10 Шт.

RIDERSERIES RCM
RCMKITP-I 24VDC 4COTRAK

Weidmüller Interface GmbH & Co. KG
Klingenbergstraße 16
D-32758 Detmold
Germany
Fon: +49 5231 14-0
Fax: +49 5231 14-292083
www.weidmueller.com

Технические данные

Размеры и массы

Ширина	28 мм	Ширина (в дюймах)	1,102 inch
Высота	98 мм	Высота (в дюймах)	3,858 inch
Глубина	78,3 мм	Глубина (дюймов)	3,083 inch
Масса нетто	112,5 g		

Температуры

Рабочая температура, макс.	70 °C	Рабочая температура, мин.	-40 °C
Температура хранения, макс.	85 °C	Температура хранения, мин.	-40 °C
Рабочая температура	-40 °C...70 °C	Температура хранения	-40 °C...85 °C

Экологическое соответствие изделия

REACH SVHC	Lead 7439-92-1

Вход

Номин. управляющее напряжение	24 V DC + 25 % / - 30 %	Мощность удержания	1 Вт
Индикация состояния	Зеленый светодиод		

Выход

Номинальное напряжение переключения	240 V AC	Макс. коммутируемое напряжение, AC	240 V
Ток	3 A	Переключающая способность перем. напряжения (резистивная), макс.	750 VA
Задержка включения	≤ 15 мс	Задержка выключения	≤ 10 мс
Мин. коммутационная способность	1 mA @ 24 V, 10 mA @ 12 V, 100 mA @ 5 V	Макс. частота коммутации при номинальной нагрузке	0,1 Hz

Данные о контактах

Тип контакта	4 Перекидной контакт с кнопкой контроля срабатывания (AgNi 90/10)

Общие данные

Рейка	TS 35	Кнопка проверки	да (с возможностью блокировки)
Механический индикатор положения переключателя	Да	Цветовой код	черный

Координация изоляции

Номинальное напряжение	250 V	Степень загрязнения	3
Группа изоляционного материала	IIIa	Вид защиты	IP20
Диэлектрическая прочность, вход/выход	2,5 KV_{eff} / 1 Min.	Расстояние утечки и разделительное расстояние (вход – выход)	≥ 4 мм
Диэлектрическая прочность смежных контактов	2 $кВ_{эфф.}$ / 1 мин	Диэлектрическая прочность открытого контакта	1,2 $кВ_{действ.}$ / 1 мин.
Импульсное перенапряжение, до	5 кВ (1,2/50 мкс)		

RIDERSERIES RCM
RCMKITP-I 24VDC 4COTRAK

Weidmüller Interface GmbH & Co. KG
Klingenbergstraße 16
D-32758 Detmold
Germany
Fon: +49 5231 14-0
Fax: +49 5231 14-292083
www.weidmueller.com

Технические данные

Дополнительные сведения о сертификатах / стандартах

Нормы	DIN EN 50178, DIN EN 61373:1999 (удары и вибрация), DIN EN 50155:2008 (диапазон рабочего напряжения)	Номер сертификата (CSA), реле	249409-2426937
Номер сертификата (CSA), основание	249409-2295474	Номер сертификата (cURus), основание	E223759

Размеры

Метод проводного соединения	PUSH IN	Длина снятия изоляции Измерительное соединение	12 мм
Диапазон размеров зажимаемых проводников, измерительное соединение,	1,5 mm²	Диапазон зажима, мин.	0,75 mm²
Диапазон зажима, макс.	1,5 mm²	Сечение подключаемого провода, одножильного, мин.	0,75 mm²
Сечение подключаемого проводника, однопроволочного, макс.	1,5 mm²	Сечение подключаемого провода, гибкого, мин.	0,75 mm²
Сечение подключаемого проводника, тонкопроволочного, макс.	1,5 mm²	Сечение подключаемого провода, гибкого, макс. (AWG)	AWG 16
Сечение соединения проводов, тонкий скрученный с кабельными наконечниками DIN 46228/4, мин.	0,75 mm²	Сечение соединения проводов, тонкий скрученный с кабельными наконечниками DIN 46228/4, макс.	0,75 mm²
Сечение подключаемого провода, многожильного, 46228 AEH (DIN 46228-1), макс.	0,75 mm²	Сечение подключаемого провода, многожильного, 46228 AEH (DIN 46228-1), макс.	1 mm²
Размер лезвия	0,6 x 3,5 мм		

Классификация

ETIM 4.0	EC001437	ETIM 5.0	EC001437
ETIM 6.0	EC001437	ETIM30	EC001437
UNSPSC	30-21-18-01	eClass 6.2	27-37-16-01
eClass 7.1	27-37-16-01	eClass 8.1	27-37-16-01
eClass 9.0	27-37-16-01	eClass 9.1	27-37-16-01

Сертификаты

Сертификаты	CE
ROHS	Соответствовать

Загрузки

Одобрение / сертификат / документ о соответствии	DE_PA5600_160414_002.pdf
Технические данные	EPLAN, WSCAD

Дата создания 9 августа 2019 г. 1:25:35 CEST

RIDERSERIES RCM
RCMKITP-I 24VDC 4COTRAK

Weidmüller Interface GmbH & Co. KG
Klingenbergstraße 16
D-32758 Detmold
Germany
Fon: +49 5231 14-0
Fax: +49 5231 14-292083
www.weidmueller.com

Изображения

Схема соединений

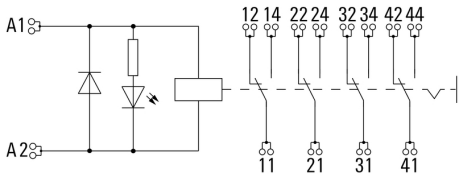

Graph

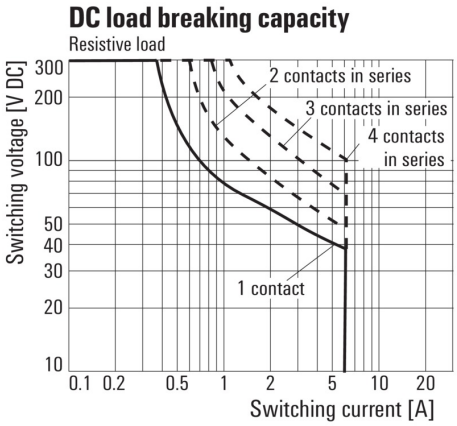

Кривая предельной нагрузки пост. тока
Резистивная нагрузка

Graph

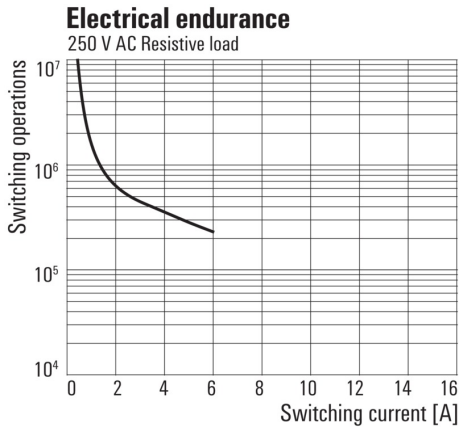

Срок службы электрики250 V AC resistive load
Резистивная нагрузка 250 В перем. тока

Dimensional drawing

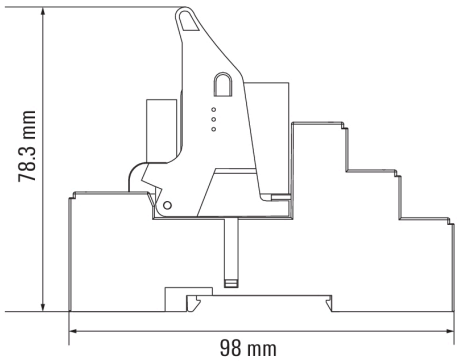

Дата создания 9 августа 2019 г. 1:25:35 CEST

RIDERSERIES RCM
RCMKITP-I 24VDC 4COTRAK

Weidmüller Interface GmbH & Co. KG
Klingenbergstraße 16
D-32758 Detmold
Germany
Fon: +49 5231 14-0
Fax: +49 5231 14-292083
www.weidmueller.com

Изображения

Correct handling PUSH IN connection

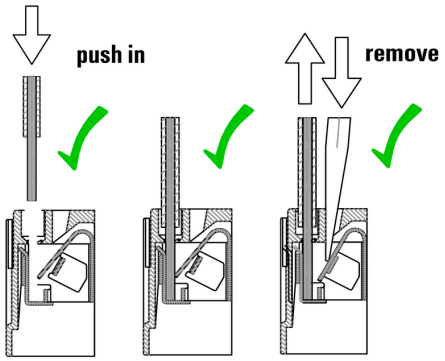

Wrong handling PUSH IN connection

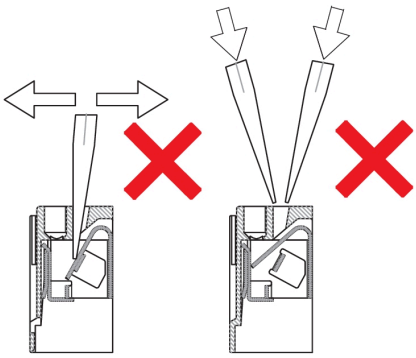

Recommended screwdriver

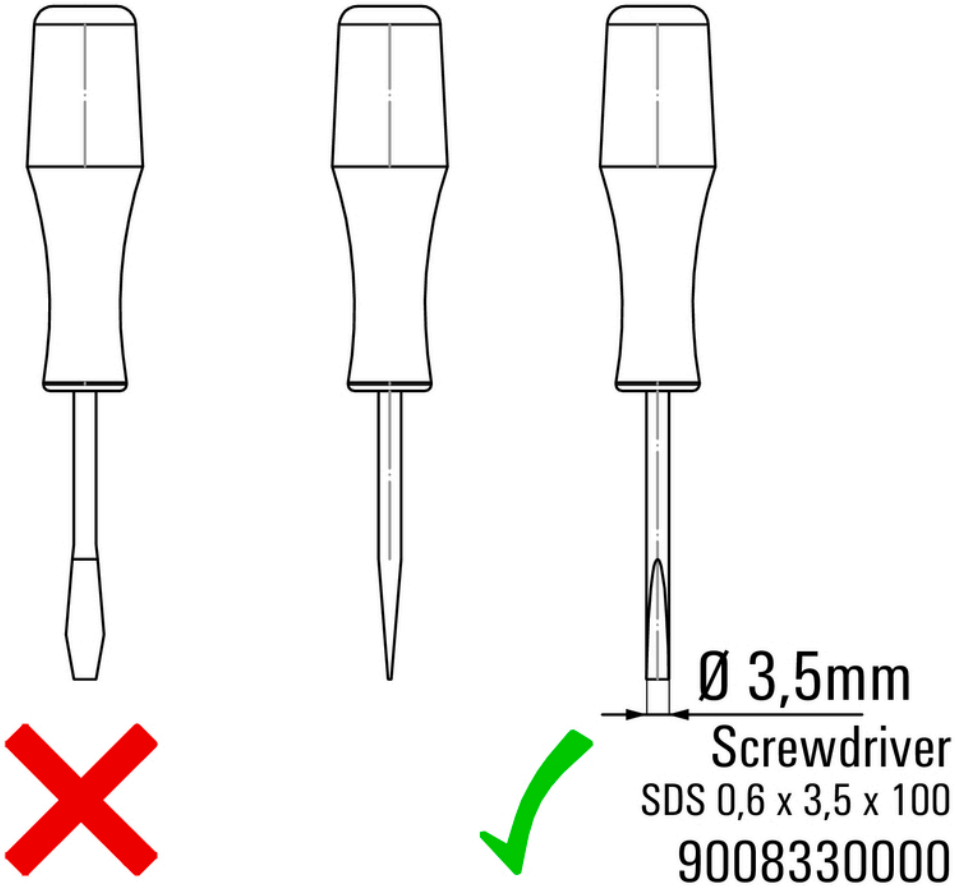

Дата создания 9 августа 2019 г. 1:25:35 CEST