REFLEXION

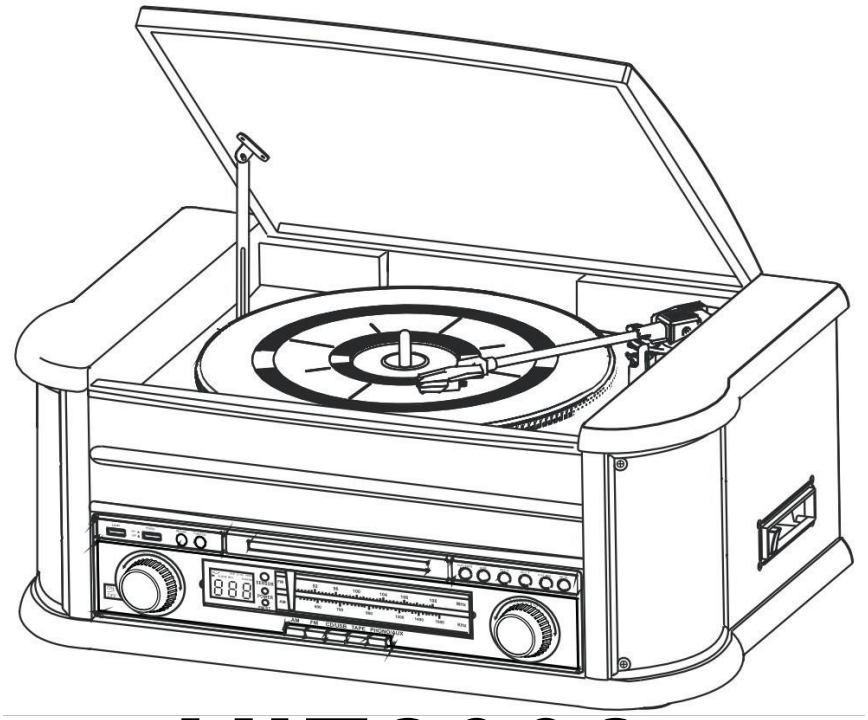

HiF2002

Navodila za uporabo

Pred uporabo naprave natančno preberite celoten priročnik.
Navodila shranite na varnem mestu za kasnejšo uporabo.

UVOD

Draga stranka, hvala, ker ste izbrali enega od naših izdelkov. Pred uporabo tega aparata natančno preberite navodila, da bi optimizirali njegovo delovanje in odpravili morebitne nevšečnosti, ki bi lahko nastale zaradi nepravilne ali neustrezne uporabe aparata.

OPOZORILA PRED UPORABO

Pozorno preberite opozorila v tem priročniku, saj vsebujejo pomembne informacije o varnosti namestitve, uporabe in vzdrževanja.
Ta navodila za uporabo so sestavni del naprave. Navodila hranite na varnem mestu za kasnejšo uporabo.
Pred prvo uporabo naprave po tem, ko jo vzamete iz embalaže, se prepričajte, da je obseg dobave popoln in da je naprava nepoškodovana. V primeru vidnih poškodb, ki so nastale med prevozom, vrnite aparat v originalno embalažo in se obrnite na prodajalca.

Zelo POMEMBNO! Ne uporabljajte naprave, če je padla in/ali
očitne poškodbe ali poškodbe, ki bi lahko kazale na poškodbe pri prevozu.

FUNKCIJE

Sestavni deli embalaže (plastične vrečke, kartonske škatle itd.) ne smejo biti dostopni otrokom, invalidom itd.
Ta naprava je namenjena samo za uporabo v zaprtih prostorih.
Da bi se izognili električnemu udaru, naprave ne uporabljajte v neposredni bližini kadi, kopalnic, tušev, bazenov ali umivalnikov, napolnjenih z vodo,
kjer bi lahko povzročil električni udar.
Popravila lahko izvajajo le usposobljeni strokovnjaki, ki so od proizvajalca prejeli originalne dele.
Naprave ne uporabljajte v okoljih, ki so nasičena s plinom ali kjer obstaja nevarnost eksplozije.
Naprave ne potapljajte v vodo. Naprave ne čistite z ostrimi čistilnimi sredstvi ali jedkimi snovmi, saj lahko te napadejo, poškodujejo ali opraskajo lesene komponente in poškodujejo elektronsko vezje.
Naprave ne izpostavljajte prevelikim silam, udarcem, prahu ali previsokim temperaturam, saj lahko to povzroči okvare, skrajša življenjsko dobo elektronskih vezij ali deformira komponente.



SPOŠTOVANJE OKOLJA IN NARAVE.

Po namestitvi naprave embalažnega materiala nikoli ne odvrzite v okolje.
odstraniti. Embalažo je priporočljivo shraniti za poznejšo ponovno uporabo. Po potrebi embalažo odvrzite v ustrezne zabojnike v zbirnih centrih.

Evropska unija - Informacije o pravilnem odstranjevanju (Evropska uredba o odpadkih 2002/96/ES)

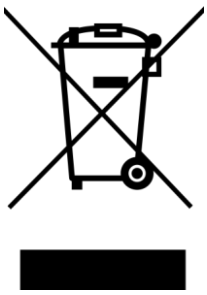

Ta simbol pomeni, da rabljene električne in elektronske opreme (OEEO) ne smete odlagati med običajne gospodinjske odpadke. Ta izdelek odnesite na za to določena zbirna mesta za pravilno uporabo in recikliranje. Tam ga lahko oddate brezplačno. S pravilnim odstranjevanjem tega izdelka lahko prihranite dragocene vire in preprečite morebitne negativne vplive na zdravje ljudi in okolje, ki bi jih sicer lahko povzročilo neustrezno ravnanje z odpadki. Za dodatne informacije se obrnite na lokalni organ za
na najbližjem določenem zbirnem mestu. Za nepravilno odstranjevanje te naprave se lahko v skladu z lokalnimi predpisi izrečejo kazni.

POMEMBNA VARNOSTNA NAVODILA. PRED UPORABO PREBERITE



Simbol strele opozarja uporabnika na "nevarno napetost" na nekaterih sestavnih delih v napravi, ki lahko povzroči elektronski udar.



Simbol vzklika opozarja uporabnika na pomembna navodila za uporabo in vzdrževanje (servis) v tem priročniku, ki jih je treba upoštevati.



Ta naprava je električna naprava razreda II ali električna naprava z dvojno izolacijo**.** Zasnovan je tako, da ni potrebna varnostna povezava z električnim ozemljilom.



Ta naprava deluje le z napetostjo AC-230V. Prepričajte se, da so vsi priključki
Pred začetkom delovanja mora biti naprava pravilno priključena na električno omrežje.



Naprave ne izpostavljajte vlagi ali brizganju vode/dežja.



Naprave ne izpostavljajte neposredni sončni svetlobi ali drugim virom toplote.



Napravo postavite tako, da je vedno zagotovljen nemoten dotok svežega zraka. Naprave nikoli ne postavljajte na preproge ali v bližino zaves in je ne nameščajte v
knjižne police.

Spoštovana stranka, zahvaljujemo se vam za nakup retro hi-fi sistema Reflexion HIF2002. Priporočamo, da pred uporabo naprave natančno preberete ta navodila za uporabo, da bi optimizirali njene zmogljivostne značilnosti in odpravili morebitne nevšečnosti, ki bi lahko nastale zaradi nepravilne ali neustrezne uporabe naprave.
Da bi se izognili nevarnosti električnega udara, naprave ne odpirajte.

UPOŠTEVAJTE NAVODILA IN OPOZORILA SVOJEGA SISTEMA RETRO-HIFI TER TA PRIROČNIK.

Opomba: Prepričajte se, da je napetost vašega električnega omrežja enaka napetosti naprave,
pred priključitvijo omrežnega kabla. Če niste prepričani, se obrnite na lokalnega ponudnika električne energije.

OPOZORILO: NE ODPIRAJTE: Da bi se izognili **nevarnosti** električnega udara, naprave nikoli ne odpirajte! Popravila in vzdrževanje sistema Retro HiFi lahko izvaja le pooblaščena služba za pomoč strankam! Nikoli ne zaobidite ozemljitve naprave! Nikoli ne spreminjajte vtiča ali omrežnega kabla naprave!

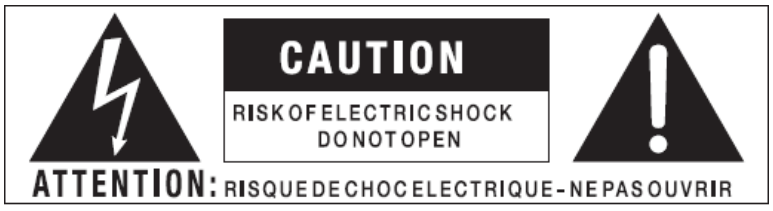



POZOR!

LASERSKI IZDELEK **RAZREDA 1**: Ta predvajalnik CD je razvrščen kot LASERSKI IZDELEK RAZREDA 1. Spreminjanje kontrolnih elementov, nastavitev ali izvajanje postopkov, ki niso opisani v tem dokumentu, lahko povzroči nevarnost električnega udara.
nevarno izpostavljenost sevanju.

OPERATIVNI ELEMENTI

1) **ZAŠČITNI POKROV**
2) **GUMB ZA PREDVAJANJE/PAUZA**
3) **SKIP UP TASTE**
4) **GUMB ZA PRESKOK NAVZDOL**
5) **GUMB ZA NAČIN PREDVAJANJA**
6) **FUNKCIJSKI GUMB**
7) **UPRAVLJANJE GLASNOSTI (GLASNOS**
8) **SENZOR DALJINSKEGA UPRAVLJALNI**
9) **GUMB ZA SNEMANJE**
10) **CD-FACH**
11) **GUMB ZA ODPIRANJE/ZAPIRANJE**
12) **MW KEY**
13) **VODILA USB**
14) **FM GUMB**
15) **GUMB ZA VKLOP/IZKLOP**
16) **ROČICA TONARJA**
17) **LED DIODA ZA NAPAJANJE**
18) **LCD PRIKAZOVALNIK**
19) **PRIKAZ UKW-STEREO**
20) **LESTVICA RADIJSKE ŠTEVILČNICE**
21) **KRMILNIK ZA NASTAVLJANJE**
22) **TONSKA SPONKA**
23) **ENOJNI ADAPTER**
24) **IZBIRNIK HITROSTI 33/45/78 VRT/MIN**
25) **LIST TONARMA**
26) **GUMB CD/USB**
27) **ZVOČNIK (L/R)**
28) **WURF-ANTENNE**
29) **NAPAJALNI KABEL (IZMENIČNI TOK)**
30) **OKUS TRAKU**
31) **GUMB ZA TELEFON**
32) **STOP GUMB**
33) **GUMB ZA IZMET TRAKU**
34) **VTIČNICA ZA KASETOFON**
35) **MEHANIZEM ZAŠČITNEGA POKROVA**
36) **KROŽNIK ZA KROŽNIKE**
49) **STIKALO ZA VKLOP/IZKLOP**
50) **TRANSPORTNI VIJAK**

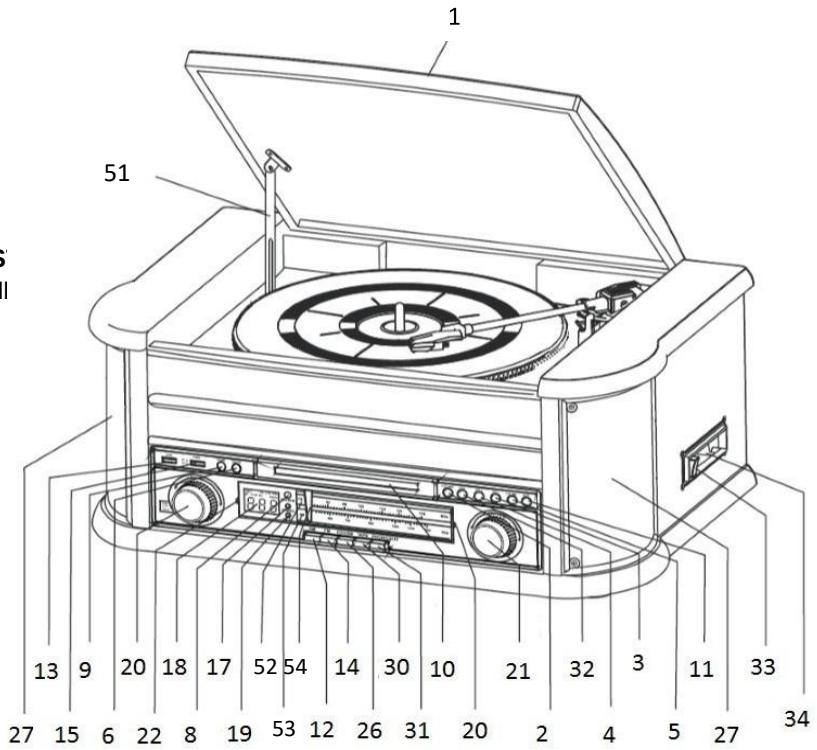

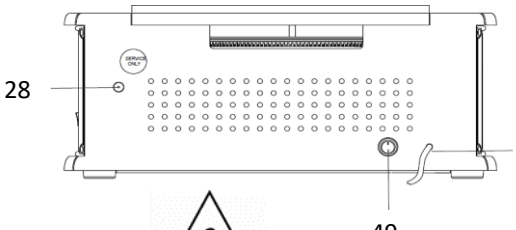

TRANSPORTNI VIJAK (50)

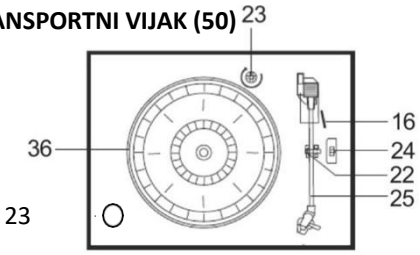

51) Zajeta podpora
52) Lestvica VHF
53) Lestvica MW
54) Ukazovalnik za uglaševanje

DALJINSKI NADZOR

37) **Gumb EJECT BUTTON:** Odpiranje / zapiranje predala za CD-je.
38 **Gumb za snemanje:** Pritisnite gumb v načinu CD / Phono / Tape, da aktivirate funkcijo snemanja.
39) **Gumb REPEAT (CD/USB):** Preklapljanje med funkcijami ponavljanja.
40) **Gumb za predvajanje/spust (CD/USB)**: Pritisnite gumb v načinu CD/USB, da začnete predvajanje. Ponovno pritisnite gumb, če želite ustaviti predvajanje.
41) **DN/FB (<< SKIP) BUTTON (CD/USB):** Pritisnite gumb enkrat, da preskočite na prejšnjo skladbo. Če pritisnete in držite gumb, lahko skladbo zavrtite nazaj.
42) **Gumb UP/FF (>> SKIP) (CD/USB):** Pritisnite gumb enkrat, da preskočite na naslednjo skladbo. Če pritisnete in držite gumb, lahko skladbo pospešeno premikate naprej.
43) **STOP BUTTON (CD/USB):** Pritisnite gumb v načinu CD/USB, da ustavite predvajanje ali prekličete shranjeni program.
44) **+10-BUTTON (CD/USB)**: Preskočite v korakih po 10.
45) **-10-BUTTON (CD/USB)**: Skok nazaj v korakih po 10.
46) **Gumb RANDOM:** Pritisnite gumb v načinu CD/USB, da aktivirate funkcijo naključnega izbiranja.
47) **DELETE BUTTON (samo USB):** izbriše posnete skladbe.
48) **PROGRAMSKI GUM (CD/USB):** Pritisnite gumb v načinu CD/USB, da aktivirate funkcijo programiranja.

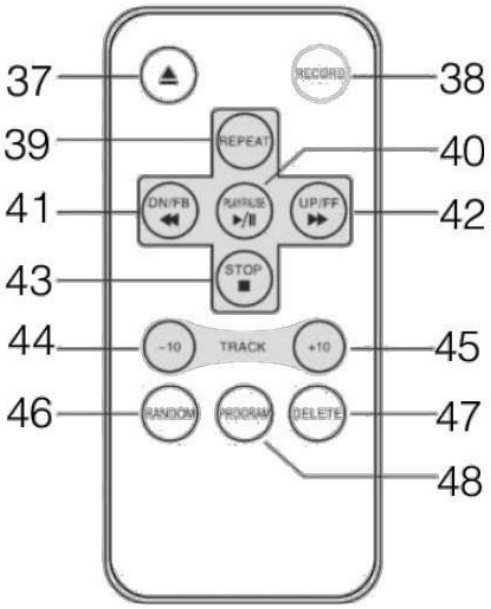

DALJINSKI UPRAVLJALNIK ZAMENJAJTE BATERIJO

Predal za baterije se nahaja na zadnji strani daljinskega upravljalnika.

1. Odstranite pokrovček predala za baterije tako, da pritisnete jeziček v desno in ga izvlečete.
2. V predal za baterije vstavite baterijo CR-2025 (priložena v kompletu). Upoštevajte oznake polarnosti v predalu za baterije.

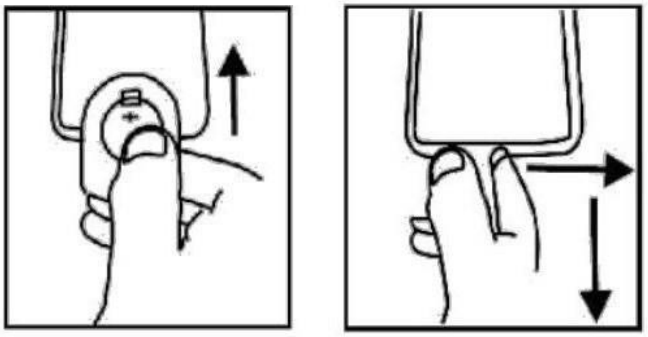

PRIKLJUČITEV NAPRAVE NA ELEKTRIČNO OMREŽJE

Pred vklopom naprave se prepričajte, da je napetost vašega napajalnika enaka napetosti, ki je navedena na tipski tablici naprave.

Zaradi lastne varnosti pred priključitvijo naprave na električno omrežje natančno preberite naslednja navodila.

DELOVANJE IZ ELEKTRIČNEGA OMREŽJA (AC)

Ta naprava je zasnovana samo za delovanje z izmeničnim tokom 230 V 50 Hz. Priključitev na druge vire napajanja lahko poškoduje napravo.

VKLOP IN IZKLOP

POMEMBNO: NAPRAVA IMA DVE STIKALI ZA NAPAJANJE: PRIMARNO STIKALO (49) SE NAHAJA NA NA ZADNJI STRANI NAPRAVE IN SEKUNDARNI (15) NA SPREDNJI STRANI NAPRAVE.

- Za vklop naprave pritisnite gumb **POWER ON/OFF (15)** na sprednji strani za 1 sekundo in nastavite glasnost na nizko raven. Prižge se **LED dioda POWER (17).**
- Pritisnite gumb **MW / FM / CD / USB / TAPE / PHONO (12/14/26/30/31)**, da izberete želeni program. Izberite način delovanja.
- Najprej nastavite glasnost z **regulatorjem glasnosti (7)**.
- Za izklop aparata pritisnite in 3 sekunde držite gumb **POWER ON/OFF (15)**. **LED dioda POWER (17)** ugasne.

ZELO POMEMBNO: Če se zvok ne oddaja, se naprava po 15 minutah samodejno izklopi.

Opozorilo: Pred odprtjem aparata odklopite **napajalni kabel (29)**. V notranjosti aparata ni delov, ki bi jih lahko servisiral uporabnik. Obrnite se na usposobljeno servisno osebje.

NAČIN« PREDVAJALNIK DISKOV«

Priprava

1. Odprite **zaščitni pokrov (1**) naprave.
2. Privijte **transportni vijak (50)** z majhnim izvijačem do konca vstavite. Odstranite zaščito zatiča s **TONE CLAMP (22)**.

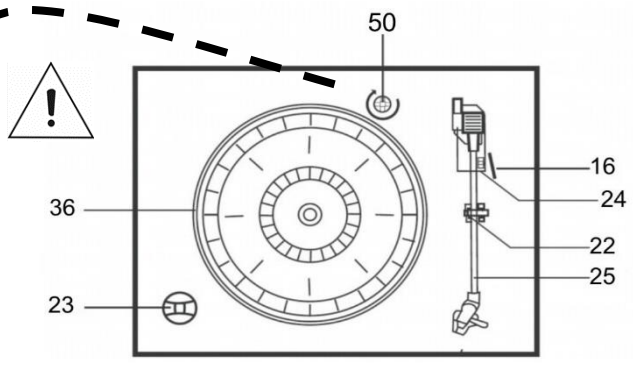

OPOMBA: Ročno ne obračajte ali zaustavljajte **ploščatega krožnika (36)**. To lahko povzroči poškodbe. Prevažanje ali stresanje gramofonskega ležišča, ne da bi ga zavarovali s **sponko TONE ARM CLAMP (22),** lahko poškoduje gramofonsko ležišče.

POMEMBNO: Za zaščito gramofona pred poškodbami med prevozom je na desni strani nad gramofonom srebrn transportni vijak. Preden začnete predvajati, vijak z izvijačem zavrtite do konca. z izvijačem do konca.

Predvajanje posnetkov

1. Pritisnite gumb **PHONO (31),** da preklopite v način "Record".
2. Na **ploščo za** zapisovanje **(36)** položite ploščo.
3. Če želite predvajati 17-centimetrsko EP ploščo, postavite **enojni adapter (23)** na ploščo **PLATTENTELR (36).** pred namestitvijo opažne plošče.
4. Nastavite **SPEED SELECTOR (24)** na **33/45** ali **78 vrtljajev na minuto**, odvisno od plošče.
5. Odklenite **sponko TONE CLAMP (22)** in s tonske igle odstranite zaščitni pokrovček.
6. Z **dvigalom TONE ARM LIFT (16)** dvignite tonsko ročico.
7. Premaknite tonsko ročico na začetek snemanja ali na določeno skladbo.
8. Z **ročico TONE ARM (16)** previdno spustite tonsko ročico na gramofonsko ploščo, da se začne predvajanje.
9. Če želite ustaviti snemanje med predvajanjem, dvignite tonsko ročico s plošče in jo obrnite nazaj v **položaj TONE ARM (25)**.

Opomba: gramofona ne obračajte, ne ustavljajte in ne blokirajte z roko ali kako drugače. Če gramofon premaknete ali udarite, ne da bi gramofonsko ploščico pritrdili z **objemko za tonsko ramo (22)**, se lahko gramofonska ploščica poškoduje. Ko naprave ne uporabljate, na tonsko iglo namestite zaščitni pokrovček.

PRIPOMBE:

- Ko je predvajanje končano, se **obračalnik za snemanje (36)** samodejno ustavi. Z **dvigalom TONE ARM LIFT (16)** previdno dvignite tonsko ročico s plošče in jo zavrtite nazaj v **položaj TONE ARM POSITION (25)**.

»RADIJSKI« NAČIN

Pritisnite gumb **FM (14),** da preklopite v način "Radio".
Z gumbom **FM (14)** ali **MW (12)** izberite želeni frekvenčni pas. S tipko **za nastavljanje (21)** nastavite želeno radijsko postajo.

Antena

Za sprejem FM je na zadnji strani naprave nameščena **ANTENA WURF (28)**. Uskladite **WURF-ANTENNA (28),** tako da bo dosežen najboljši sprejem.

Za sprejem MW se signali sprejemajo prek vgrajene feritne antene. Napravo naravnajte tako, da dosežete najboljši sprejem.

FM stereo in mono sprejem

Stereo sprejem je mogoč, če se postaja FM oddaja v stereo načinu. **LED dioda FM STEREO (19)** sveti.

NAČIN »CD«

Prvi koraki

1. Pritisnite gumb **CD/USB (26)**, da preklopite v način "CD".
2. Pritisnite gumb **OPEN/CLOSE (11),** da odprete predal za CD-je.
3. CD vstavite v predal za CD s potiskano stranjo navzgor in ponovno pritisnite gumb **OPEN/CLOSE (11),** da zaprete predal za CD.
4. Zgoščenka se nato prebere. Predvajanje se začne s prvo skladbo.
5. Pritisnite gumb **PLAY/PAUSE (2)** za prekinitev in nadaljevanje predvajanja.
6. Če želite ustaviti predvajanje, pritisnite gumb **STOP (32)**. Število skladb je prikazano na **LCD-zaslonu (18).** se prikaže. Pritisnite gumb **PLAY/PAUSE (2)** za nadaljevanje predvajanja.

Funkcija preskočiti in iskati

- Če med predvajanjem ali pavzo pritisnete gumb **SKIP UP (3/42)**, naprava preskoči na naslednjo skladbo. Ustrezna številka skladbe se prikaže **na LCD-zaslonu (18)**. Način predvajanja/pauze ostane aktiven.

2. Če med predvajanjem ali pavzo pritisnete gumb **SKIP DOWN (4/41)**, naprava skoči nazaj na začetek trenutne skladbe. Ustrezna številka skladbe se prikaže **na LCD-zaslonu (18)**.
   Način predvajanja/zaustavitve ostane aktiven.
3. Če po koraku 2 ponovno pritisnete gumb **SKIP DOWN (4/41)**, se prikliče prejšnja skladba. Način predvajanja/pauze ostane aktiven.
4. Med predvajanjem CD/MP3 pritisnite in držite gumb **SKIP UP/DOWN (3/4/42/41)**, da aktivirate hitro previjanje naprej ali nazaj. Spustite gumb za nadaljevanje normalnega predvajanja.
5. Pritisnite gumb **+10 / -10 (44/45**) na daljinskem upravljalniku, da preskočite skladbe naprej ali nazaj v korakih po 10.

PONAVLJANJE / NAKLJUČNO PREDVAJANJE

Pred ali med predvajanjem večkrat pritisnite gumb **REPEAT (39)** na daljinskem upravljalniku, da izberete želeni način predvajanja za skladbo, mapo (samo MP3) ali vse skladbe:

ZA CD DISK

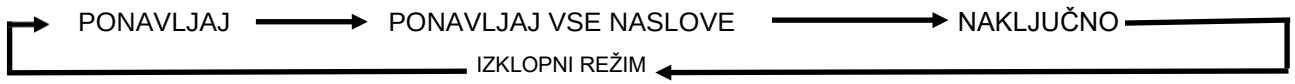

ZA DISK MP3

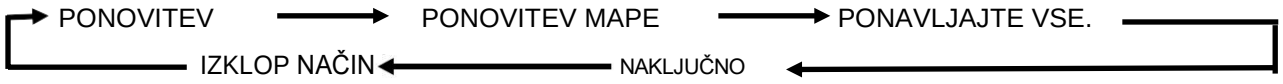

Ponovitev: S to funkcijo lahko večkrat poslušate želene skladbe ali mapo.

Naključno predvajanje: Ta funkcija omogoča naključno predvajanje vseh skladb ali določene mape.

FUNKCIJA PROGRAMIRANJA

Na standardnih CD-jih lahko programirate do 20 skladb, na ploščah MP3 pa 99 skladb, ki jih lahko predvajate v poljubnem vrstnem redu:

1. Pritisnite gumb **CD/USB (26),** da preklopite v način CD. Z gumbom **STOP (32)** zaustavite predvajanje CD-ja.
2. Pritisnite gumb **PLAY/MODE (5)**. Na **LCD-zaslonu (18)** se prikaže **P"**. Prikažeta se tudi številka programa in številka za številko skladbe, ki jo želite programirati.
3. S tipko **SKIP UP/DOWN (3/4)** izberite skladbo.
4. Pritisnite gumb **NAČIN PREDVAJANJA (5)**, da shranite skladbo.
5. Korake 3 in 4 ponavljajte, dokler ne shranite vseh želenih skladb.
6. Ko shranite vse želene skladbe, pritisnite gumb **PLAY/PAUSE (2),** da skladbe predvajate v shranjenem vrstnem redu.
7. Če želite izbrisati shranjeni seznam, pritisnite gumb **STOP (32/43)** na aparatu ali na daljinskem upravljalniku.

NAČIN »USB«

PREDVAJANJE MP3/WMA IZ POMNILNIKA USB

Naprava lahko dekodira in predvaja zvočne datoteke MP3 in WMA s priključenih medijev USB.

1. Pritisnite gumb **CD/USB (2)**. Nato pritisnite gumb **FUNCTION (6)**, da preklopite na **Način USB**.
2. Vstavite ključek USB v **predalček USB (13)**.
3. Naprava samodejno naloži ključek USB. Skupno število datotek MP3/WMA se prikaže na **LCD-zaslonu (18)**.

Med predvajanjem ravnajte, kot je opisano zgoraj za CD-je in plošče MP3.

OPOMBA:

Sistem lahko prek vrat USB snema in bere samo datoteke v formatu MP3 in WMA.

Če je naprava povezana s predvajalnikom MP3 prek vtičnice USB, nekateri predvajalniki MP3 morda ne bodo mogli predvajati prek vtičnice USB zaradi razlik v kodnem formatu MP3. To ni okvara naprave.

Če so nosilci podatkov nepravilno priključeni, se lahko naprava (HIF-1937) ali nosilec podatkov (ključ USB) poškodujeta. Zato poskrbite, da so nosilci podatkov vedno pravilno vstavljeni.

Opomba:

- **Naprave USB ne vstavljajte v vtičnico USB na silo. To lahko povzroči poškodbe.**
- **Vtičnica USB ni primerna za polnjenje zunanjih naprav USB, kot so pametni telefoni in mobilni telefoni. Priključitev takih naprav lahko poškoduje napravo in priključeno napravo USB.**

NAČIN »CASSETTE«

1. Pritisnite gumb **TAPE (30),** da preklopite v način kasete.
2. V stransko **režo za kasete (34)** vstavite kaseto. Predvajanje se začne samodejno.
3. Za aktiviranje hitrega previjanja naprej do polovice pritisnite gumb **TAPE-EJECT (33)**.
4. Za normalno nadaljevanje predvajanja ponovno do polovice pritisnite gumb **TAPE-EJECT (33)**.
5. Do konca pritisnite gumb **TAPE-EJECT (33)**, da izvržete kaseto.

NAČIN »KODIRANJA / SNEMANJA«

KODIRANJE MP3 IZ CD/PHONO

Sistem omogoča kodiranje CD-jev, kaset ali plošč v format MP3 na pomnilniški medij (ključek USB) prek vhoda USB.

CD ENCODING

Kodiranje naslova

1. Začnite normalno predvajanje skladbe, ki jo želite kodirati in posneti.
2. Med predvajanjem skladbe dvakrat pritisnite gumb **RECORD (9/38)**.
3. **REC"** se prikaže na **LCD-zaslonu (18)**. To pomeni, da se zdaj izvaja postopek kodiranja.
4. Pritisnite gumb **STOP (32)**, da končate snemanje.

Kodiranje diska

1. Z gumbom **OPEN/CLOSE (11)** odprite **pladenj za zgoščenke (10)** in vstavite zgoščenko **v pladenj za zgoščenke (10)** s potiskano stranjo navzgor. Ponovno pritisnite gumb **OPEN/CLOSE (11),** da zaprete **pladenj za plošče (10)**.
2. Ko je postopek branja končan, dvakrat pritisnite gumb **RECORD (9/38)**.
3. **REC"** se prikaže na **LCD-zaslonu (18)**. Postopek kodiranja se zdaj izvaja.
4. Ko je kodiranje končano, se predvajanje samodejno ustavi.

OPOMBA KODIRANJE CD:

- Hitrost snemanja je 1:1 in ustreza času predvajanja skladbe CD.
- Sistem ustvari mapo "RECORD", v katero se shranijo kodirane skladbe.
- Format snemanja je prednastavljen na bitno hitrost MP3 128 kb/s in frekvenco vzorčenja 44,1 kHz.
- Med načinom kodiranja se ne posnamejo naslovi skladb.
- Če želite prekiniti snemanje, med postopkom ponovno pritisnite gumb **RECORD (9/38)**.
- Snemanje se zaključi šele, ko je kodirana celotna skladba. Če postopek kodiranja prekličete, preden je končan, ne bo posneta nobena skladba in ne bo shranjena na pomnilniški medij USB (ključ USB).

KOPIRANJE DATOTEKE MP3/WMA

Če s t e namesto običajnega CD-ja vstavili ploščo MP3/WMA, dvakrat pritisnite gumb **RECORD (9/38)**, da kopirate skladbe na pomnilniški medij USB. Postopek je enak kot pri zgoraj opisanem kodiranju zgoščenke. Upoštevajte, da se sistem preklopi v način kopiranja samo med branjem datoteke MP3/WMA.

PHONO (zapis) ENCODING

1. Vstavite ključek USB v **predalček USB (13)**.
2. Pritisnite gumb **PHONO (31)**.
3. Zdaj zaženite predvajanje v načinu predvajalnika plošč.
4. Nato takoj dvakrat pritisnite gumb **RECORD (9/38)**.
5. **REC"** se prikaže na **LCD-zaslonu (18)**. Sistem zdaj zažene način kodiranja.
6. Ko končate snemanje, pritisnite gumb **STOP (32)**, da končate snemanje.

KODIRANJE KASET

1. Vstavite ključek USB v **predalček USB (13)**.
2. Pritisnite gumb **TAPE (30)**.
3. Zdaj zaženite predvajanje v načinu kasete.
4. Nato takoj dvakrat pritisnite gumb **RECORD (9/38)**.
5. **REC"** se prikaže na **LCD-zaslonu (18)**. Sistem zdaj zažene način kodiranja.
6. Ko končate snemanje, pritisnite gumb **STOP (32)**, da končate snemanje.

IZBRIŠITE SKLADBE IZ NAPRAVE USB:

1. Vstavite ključek USB v **predalček USB (13)**.
2. Pritisnite gumb **CD/USB (26)**.
3. Pritisnite gumb **FUNKCIJE (6),** da preklopite v način USB.
4. Med predvajanjem ali v načinu zaustavitve pritisnite gumb **DELETE (47)** na daljinskem upravljalniku, da izbrišete izbrano skladbo.

ODSTRANITEV MEDIJA USB

Če želite odstraniti pomnilniški medij USB, izklopite napravo HIF2002. Zdaj odstranite ključ USB iz naprave **VODILA USB (13)** ven.

.

Prilagoditev gramofona

Možno je, da se pri nekaterih ploščah naprava ustavi prezgodaj ali pa se sploh ne ustavi, kar je na žalost povezano z različnimi standardi industrije plošč. Če pride do takšnega dogodka, vam želimo omogočiti, da izklop predvajalnika plošč prilagodite glede na vašo ploščo. Za to boste potrebovali izvijač Phillips.
Z zadnje strani naprave odstranite nalepko "**Service Only**" (**samo za servis)** in nastavite vijak, kot je prikazano na sliki 1.

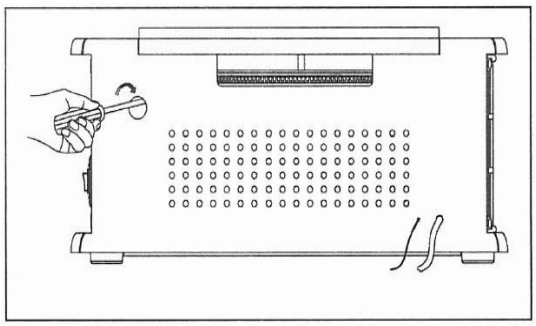

Slika 1

OPOMBA:

- **Pred nastavitvijo prižgite**
  V odprtino vstavite gorilnik, da vidite vijak.
- **Vijak je rahlo pomaknjen v desno.**
  za odprtino. Nadaljujte, kot je opisano v
  Slika 1, gledano z leve pod rahlim kotom
  z izvijačem pomaknite v desno v odprtino.

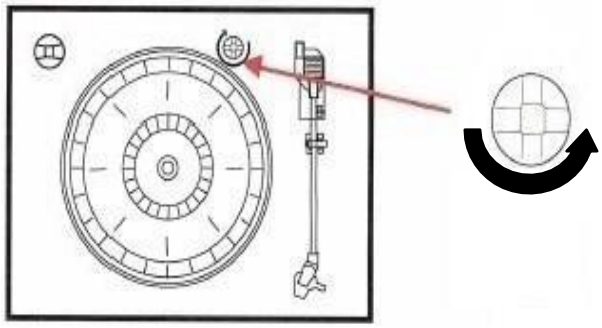

OPOMBA:

- **Pred nastavitvijo končne točke plošče diska obrnite pritrdilni vijak na desni strani nad**
  gramofona proti
  v smeri urinega kazalca, dokler ne začutite upora.

POMEMBNO:

- **Vijaka ne odvijte do konca.**
- **Ko gramofon nastavite, ne pozabite zavrteti pritrdilnega vijaka v nasprotni smeri urinega kazalca.**

Zapis ne teče do konca:

1. Če se gramofon izklopi prezgodaj in se ročica umakne, previdno obrnite vijak za 45° v smeri urinega kazalca.
2. Nastavitev preverite z zapisom.
3. Če se predvajalnik ponovno predčasno izklopi, ponovite zgornji korak, dokler se končna točka ne ujema z vašo ploščo.

Snemanje se na koncu ne izklopi samodejno:

1. Če se predvajalnik po koncu plošče ne izklopi samodejno, previdno obrnite vijak za 45° proti smeri urinega kazalca.
2. Nastavitev preverite z zapisom.
3. Če se predvajalnik po koncu plošče ne izklopi samodejno, ponovite zgornji korak, dokler se končna točka ne ujema z vašo ploščo.

TEHNIČNI PODATKI

Napajanje	AC 220-240V, 50-60Hz
Radio	MW: 520-1600KHz / FM: 87,5-108MHz
Gramofon	33/45/78 VRTLJAJEV NA MINUTO
CD	CD/CD-R/CD-RW/MP3
USB	Različica 2.0 / 200 mA**.** Zvočne datoteke MP3/WAV. Združljiv je s ključi USB do 32 GB. Ni namenjen polnjenju zunanjih naprav USB.
Predvajalnik kaset	Združljiv C60 - C90
Max. Glasbena moč	2 x 40 W
Poraba energije	Največ 19 W.
Snemanje CD-MP3	Bitna hitrost MP3: 128 kb/s Hitrost vzorčenja: 44,1 kHz

Poenostavljena izjava EU o skladnosti

Podjetje UltraMedia GmbH & Co. Handels KG izjavlja, da je radijska oprema tipa HIF-1937 v skladu z Direktivo.
2014/53/EU (RDEČA)
2011/65/EU (RoHS)

Celotno besedilo izjave EU o skladnosti je na voljo na naslednjem spletnem naslovu.

http://www.ultramedia.de/index.php/ce-konformitaetserklaerung.html

Upamo, da boste napravo radi uporabljali. Vaša

ekipa UltraMedia

CE

GARANCIJSKI POGOJI

Družba

UltraMedia GmbH & Co.Handels KG
Friedrich-Penseler-Str. 28
D-21337 Lüneburg
Tel.: +49/ (0) 4131/9239-20, faks: +49/ (0) 4131/9239-55 (ponedeljek-četrtek: 08:00-17:00, petek: 08:00-14:00)
www.ultramedia.de
service@ultramedia.de

zagotavlja 24-mesečno garancijo za ta izdelek.

Iz garancije so izključeni obrabljivi deli, estetski deli, izdelki s poškodovanim garancijskim pečatom ali nečitljivo/obstoječo serijsko številko, pa tudi poškodbe, nastale zaradi nepravilnega delovanja in/ali nepravilne uporabe, uporabe neoriginalnih nadomestnih delov, neustrezne embalaže ali katerega koli drugega razloga, ki ga ni mogoče pripisati izdelkom "Reflexion".

Za dodatno opremo, npr. daljinski upravljalnik, dajemo garancijo 6 mesecev od datuma nakupa.

Vedno upoštevajte opozorila v navodilih za uporabo.

V primeru garancijskega zahtevka pošljite napravo, po možnosti v originalni embalaži z vso dodatno opremo, pismo z vašim naslovom in telefonsko številko/številko telefaksa in/ali e-poštnim naslovom ter kopijo dokazila o plačanem prevozu (prevoz plača pošiljatelj) na zgoraj navedeni naslov. Paketov, poslanih s prevozom naprej, ne moremo sprejeti. UltraMedia ne prevzema odgovornosti za poškodbe pri prevozu naprav, ki niso poslane v originalni embalaži! Če imate pred pošiljanjem naprave kakršna koli vprašanja, se obrnite na nas. Nekatere težave lahko razjasni tudi naša servisna podpora po telefonu ali elektronski pošti.

Ko bo naprava popravljena, vam jo bomo brezplačno poslali nazaj (UltraMedia bo plačala prevoz).