OMNIMATE Power – serie LX
LX 15.00/04/90 4.5SN GY BX

Weidmüller Interface GmbH & Co. KG
Klingenbergstraße 16
D-32758 Detmold
Germany
Fon: +49 5231 14-0
Fax: +49 5231 14-292083
www.weidmueller.com

Produktillustration

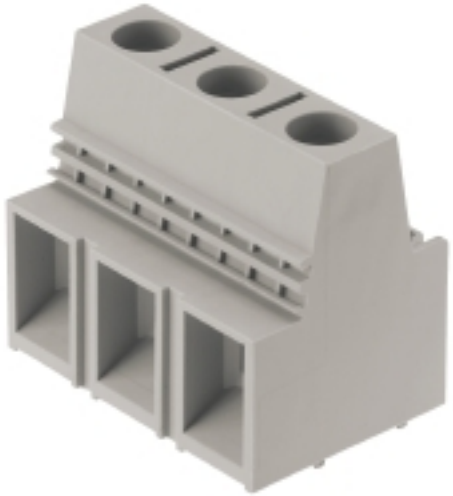

Avbildning liknande

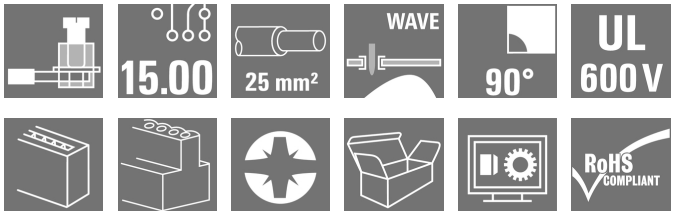

High Performance kretskortsplintar med beprövad klämbygelanslutning i raster 15,00 mm, ledarutgångsriktning i 90° utförande. Utförande och mätpunkt.

Allmänna beställningsdata

Typ	LX 15.00/04/90 4.5SN GY BX
Art.nr.	1783690000
Artikelbeteckning	Kretskortsplint, 15.00 mm, Antal poler: 4, 90°, Lödstiftlängd (l): 4.5 mm, förtennad, kiselgrå, Klämbygelanslutning, Anslutningsområde, max. : 25 mm², Box
GTIN (EAN)	4032248184941
Frp	20 Stück
Produktparametrar	IEC: 1000 V / 101 A / 1.5 - 25 mm² UL: 600 V / 85 A / AWG 16 - AWG 4
Förpackning	Box

OMNIMATE Power – serie LX
LX 15.00/04/90 4.5SN GY BX

Weidmüller Interface GmbH & Co. KG
Klingenbergstraße 16
D-32758 Detmold
Germany
Fon: +49 5231 14-0
Fax: +49 5231 14-292083
www.weidmueller.com

Tekniska data

Mått och vikter

Bredd	58 mm	Byggbredd (tum)	2,283 inch
Höjd	41,5 mm	Bygghöjd (tum)	1,634 inch
Höjd lägstbyggande	37 mm	Djup	29,1 mm
Byggdjup (tum)	1,146 inch	Nettovikt	68,95 g

Packaging

Förpackning	Box	VPE-längd	80 mm
VPE-bredd	140 mm	VPE-höjd	160 mm

Karakteristiska systemvärden

Produktfamilj	OMNIMATE Power – serie LX	Ledaranslutningsteknik	Klämbygelanslutning
Montering på kretskortet	THT lödanslutning	Ledarutgångsriktning	90°
Delning i mm (P)	15 mm	Delning i tum (P)	0,591 inch
Antal poler	4	Uppgraderbar av kunden	Nej
maximalt radmonterbara poler per rad	10	Lödstiftlängd (l)	4,5 mm
Dimensioner för lödstift	1,2 x 1,2 mm	Diameter bestyckningshål (D)	1,6 mm
Tolerans diameter bestyckningshål (D)	+ 0,1 mm	Antal lödstift per pol	2
Skruvmejselklinga	1,0 x 5,5	Skruvmejselklinga Norm	DIN 5264
Åtdragningsmoment, min.	2,4 Nm	Åtdragningsmoment, max.	4 Nm
Klämskruv	M 5	Avisoleringslängd	16 mm
L1 i mm	45 mm	L1 i tum	1,772 inch
Beröringsskydd enligt DIN VDE 0470	IP 10	Beröringsskydd enligt DIN VDE 57	fingersäker
Genomgångsmotstånd (6)	0,50 mΩ		

Materialdata

Isoleringsmaterial	Wemid (PA)	Färgkod	kiselgrå
Färgtabell (jämförbar)	RAL 7032	Isoleringsmaterialgrupp	I
CTI	≥ 600	Isolationshållfasthet	≥ 10^8 Ω
Brännbarhetsklass enligt UL 94	V-0	Kontaktmaterial	E-Cu
Kontaktyta	förtennad	Skiktstruktur för lödanslutningen	1.5-3 µm Ni / 4-6 µm Sn matt
Lagertemperatur, min.	-25 °C	Lagertemperatur, max.	55 °C
relativ fuktighet vid lagring, max	80 %	Driftstemperatur, min.	-50 °C
Driftstemperatur, max	120 °C	Temperaturområde Montage, min.	-25 °C
Temperaturområde Montage, max.	120 °C		

Anslutningsbara ledare

Anslutningsområde, min.	1,31 mm²
Anslutningsområde, max.	25 mm²
Ledardiameter, AWG, min.	AWG 16
Ledardiameter, AWG, max	AWG 4
entrådig, min. H05(07) V-U	1,5 mm²
entrådig, max. H05(07) V-U	16 mm²
Flertrådig, min. H07 V-R	6 mm²
flertrådig, max. H07V-R	25 mm²
fintrådig, min. H05(07) V-K	1,5 mm²
fintrådig, max. H05(07) V-K	25 mm²
med AEH med krage DIN 46 228/4, min.	1,5 mm²

OMNIMATE Power – serie LX
LX 15.00/04/90 4.5SN GY BX

Weidmüller Interface GmbH & Co. KG
Klingenbergstraße 16
D-32758 Detmold
Germany
Fon: +49 5231 14-0
Fax: +49 5231 14-292083
www.weidmueller.com

Tekniska data

med ändhylsa med krage DIN 46 228/4, max.	16 mm²			
med ändhylsa enligt DIN 46 228/1, min.	1,5 mm²			
med ändhylsa enligt DIN 46 228/1, max.	16 mm²			
Plugmätare enligt EN 60999 a x b; ø	6,9 mm x 6,9 mm			
Anslutningsbar ledare	Ledarens anslutningsarea	Typ	fintrådig	
		nominell	4 mm²	
	AEH	Avisoleringslängd	nominell	15 mm
	Ledarens anslutningsarea	Typ	fintrådig	
		nominell	6 mm²	
	AEH	Avisoleringslängd	nominell	15 mm
	Ledarens anslutningsarea	Typ	fintrådig	
		nominell	10 mm²	
	AEH	Avisoleringslängd	nominell	15 mm
	Ledarens anslutningsarea	Typ	fintrådig	
		nominell	16 mm²	
	AEH	Avisoleringslängd	nominell	15 mm
Max. anslutningsområde	25 mm²			

Märkdata enligt CSA

Institut (CSA)		Certifikat nr. (CSA)	200039-1198743
Märkspänning (användargrupp B / CSA)	600 V	Märkspänning (användargrupp C / CSA)	600 V
Märkspänning (användargrupp D / CSA)	600 V	Märkström (användargrupp B / CSA)	85 A
Märkström (användargrupp C / CSA)	85 A	Märkström (användargrupp D / CSA)	5 A
Ledardiameter AWG, min.	AWG 16	Ledardiameter AWG, max.	AWG 4
Hänvisning till godkännandevärden	Specifikationerna avser maxvärden. För detaljer – se typgodkännandeintyg.		

Märkdata enligt UL 1059

Institut (UR)		Certifikat nr. (UR)	E60693
Märkspänning (användargrupp B / UL 1059)	600 V	Märkspänning (användargrupp C / UL 1059)	600 V
Märkspänning (användargrupp D / UL 1059)	600 V	Märkström (användargrupp B / UL 1059)	85 A
Märkström (användargrupp C / UL 1059)	85 A	Märkström (användargrupp D / UL 1059)	5 A
Ledardiameter AWG, min.	AWG 16	Ledardiameter AWG, max.	AWG 4
Hänvisning till godkännandevärden	Specifikationerna avser maxvärden. För detaljer – se typgodkännandeintyg.		

OMNIMATE Power – serie LX
LX 15.00/04/90 4.5SN GY BX

Weidmüller Interface GmbH & Co. KG
Klingenbergstraße 16
D-32758 Detmold
Germany
Fon: +49 5231 14-0
Fax: +49 5231 14-292083
www.weidmueller.com

Tekniska data

Märkdata enligt IEC

testad enligt standard	IEC 60664-1, IEC 61984	Märkström, min. antal poler (Tu=20°C)	101 A
Märkström, max. antal poler (Tu=20°C)	101 A	Märkström, min. antal poler (Tu=40°C)	101 A
Märkström, max. antal poler (Tu=40°C)	101 A	Märkspänning vid överspänningsk./ Nedsmutsningsgrad II/2	1 000 V
Märkspänning vid överspänningsk./ Nedsmutsningsgrad III/2	1 000 V	Märkspänning vid överspänningskat./ Nedsmutsningsgrad III/3	1 000 V
Märkspänning vid överspänningsk./ Nedsmutsningsgrad II/2	6 kV	Märkspänning vid överspänningsk./ Nedsmutsningsgrad III/2	8 kV
Märkstötspänning vid överspänningsk./ Nedsmutsningsgrad III/3	8 kV	Korttidströmhållfasthet	3 x 1s mit 1000 A

Klassificeringar

ETIM 3.0	EC001284	ETIM 4.0	EC002643
ETIM 5.0	EC002643	ETIM 6.0	EC002643
UNSPSC	30-21-18-01	eClass 6.2	27-26-11-01
eClass 7.1	27-44-04-01	eClass 8.1	27-44-04-01
eClass 9.0	27-44-04-01	eClass 9.1	27-44-04-01

Anmärkningar

Anmärkningar	• Ytterligare färger finns på förfrågan. • Märkström relaterad till märkarea och min. antal poler. • AEH utan plastkrage enligt DIN 46228/1 • AEH med plastkrage enligt DIN 46228/4 • P på ritningen = raster • Märkdata avser respektive byggdel. Luft- och krypsträckor till andra byggdelar skall utformas i enlighet med de relevanta normerna. • Mätuttaget kan endast användas som potentialmätpunkt.
IPC-konformitet	Konformitet: Produkterna utvecklas, tillverkas och levereras i enlighet med internationellt erkända standarder och normer, och uppfyller de egenskaper som garanteras i databladet resp. har designegenskaper i enlighet med IPC-A-610 "Klass 2". Övriga anspråk gällande produkterna kan bedömas på begäran.

Godkännanden

Godkännanden	
ROHS	Uppfyllelse

OMNIMATE Power – serie LX
LX 15.00/04/90 4.5SN GY BX

Weidmüller Interface GmbH & Co. KG
Klingenbergstraße 16
D-32758 Detmold
Germany
Fon: +49 5231 14-0
Fax: +49 5231 14-292083
www.weidmueller.com

Tekniska data

Downloads

Användardokumentation	QR-Code product handling video
Broschyr/Katalog	FL DRIVES EN MB DEVICE MANUF. EN FL DRIVES DE FL APPL_INVERTER EN FL_BASE_STATION_EN FL ELEVATOR EN FL POWER SUPPLY EN FL 72H SAMPLE SER EN PO OMNIMATE EN
Godkännande/Certifikat/Dokument om överensstämmelse	Declaration of the Manufacturer
Rörelsekänslig handkontroll, white paper	Download Whitepaper
Teknikuppgifter	EPLAN, WSCAD
Teknikuppgifter Data	LX.zip STEP
White Paper UL 600 V	Download Whitepaper

OMNIMATE Power – serie LX
LX 15.00/04/90 4.5SN GY BX

Weidmüller Interface GmbH & Co. KG
Klingenbergstraße 16
D-32758 Detmold
Germany
Fon: +49 5231 14-0
Fax: +49 5231 14-292083
www.weidmueller.com

Ritningar

Dimensional drawing

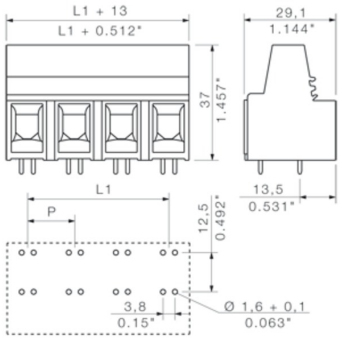

Graph

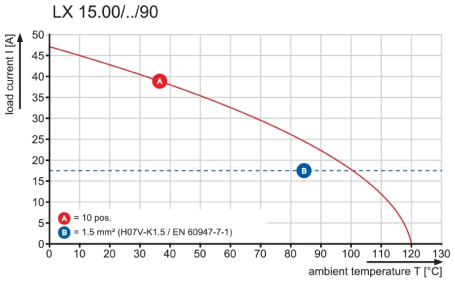

Graph

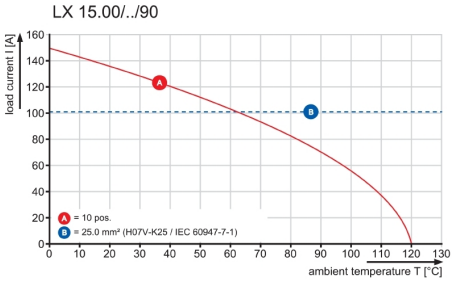

Dimensions without tolerances are no check dimensions

The English version is binding

The reproduction, distribution and utilization of this document as well as the communication of its contents to others without explicit authorization is prohibited.
Offenders will be held liable for the payment of damages. Weidmueller exclusively reserves the right to file for patents, utility models or designs.
© Weidmueller Interface GmbH & Co. KG

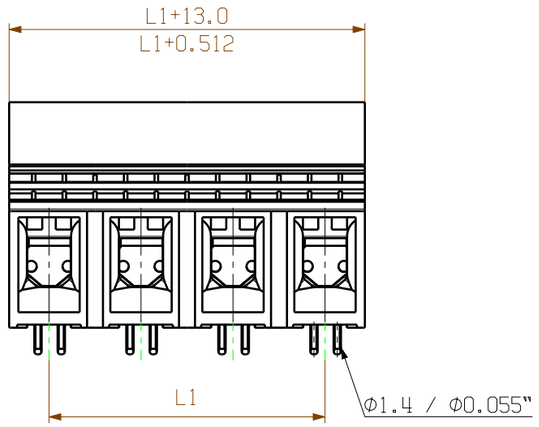

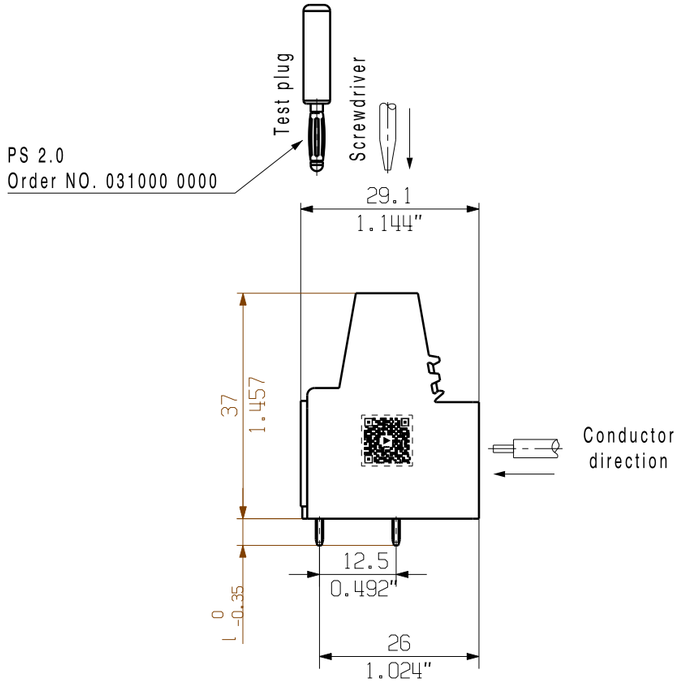

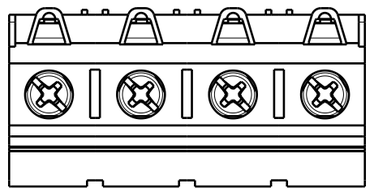

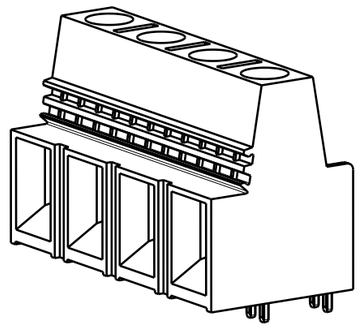

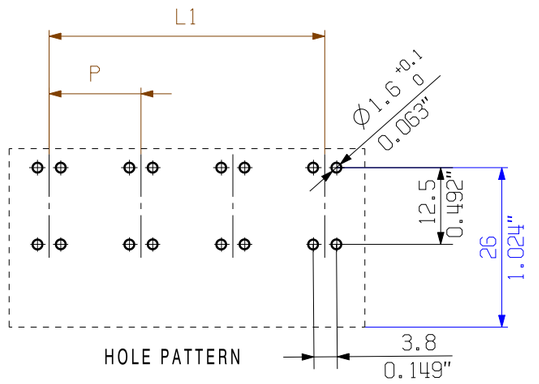

P= Pitch
n= No. of Poles
l = Pin length
Shown: LX15.00/04/90/...

PIN LENGTH l	TOLERANCE
6,5	0/-0,35
4,5	0/-0,35

n	L1 [mm]	L1 [Inch]
10	135,00	5,315
9	120,00	4,724
8	105,00	4,134
7	90,00	3,543
6	75,00	2,953
5	60,00	2,362
4	45,00	1,772
3	30,00	1,181
2	15,00	0,591

GENERAL TOLERANCE:
DIN ISO 2768-m

For the mounting of PCBs, it should be noted that the rated data relates only to the PCB components alone. The neccessary creepage and clearance paths must be observed in connection with the respective applicant in accordance to IEC 60664-1 (VDE 0110).
The current-carrying capacity and pitch tolerance is to be determined according to DIN IEC 60326-3 very fine.

Weidmüller PCB components are tested to the IEC 60947-7-4 standard, and are valid for its field of application. Provided that the components are used to the intended purpose, all requirements with respect to the occuring of electrical, mechanical, thermic and corrosive stress will be satisfied.

RoHS COMPLIANT

EC00000683 . 00

First Issue Date 14.05.2018

Max. nos.

Modification

Prim PLM Part No.: 009292

Prim ERP Part No.: 1226480000

Weidmüller

29942 Drawing no.

29 Issue no.

Sheet 01 of 04 sheets

	Date	Name
Drawn	03.12.2018	Xiang, Keqin
Responsible		Xiang, Keqin
Approved	04.12.2018	Xu, Shary

Scale: 1/1 Size: A3

Drawings Assembly

LX.. 15.00/../90...

LEITERPLATTENKLEMME
PCB TERMINAL

Product file: 7234 LX 15.00

Wave Solder Profile

Recommended wave solderding profiles

Weidmüller Interface GmbH & Co. KG
Klingenbergstraße 16
D-32758 Detmold
Germany
Fon: +49 5231 14-0
Fax: +49 5231 14-292083
www.weidmueller.com

Single Wave:

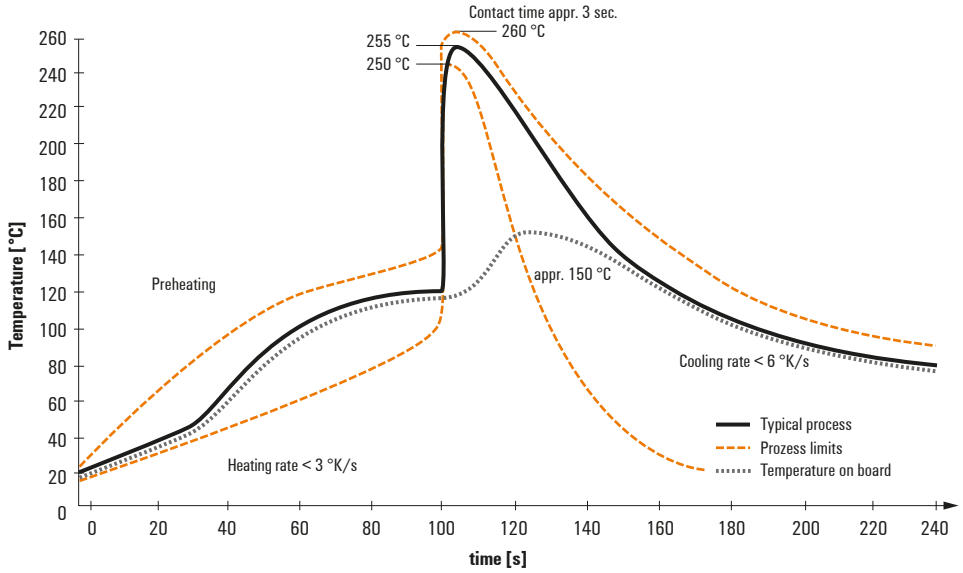

Double Wave:

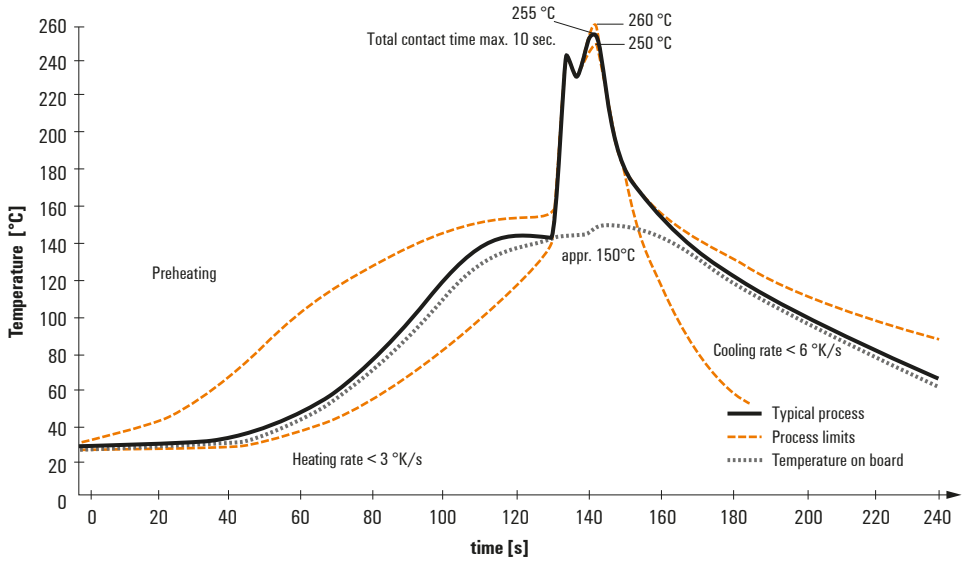

Wave soldering profiles

Wired connection elements should be processed in accordance with the DIN EN 61760-1 standard. We have included two recommendations for practical wave soldering profiles, with which Weidmüller PCB terminals and connectors are qualified.

When choosing a suitable profile for your application, the following factors also need to be considered:
- PCB thickness
- Proportion of Cu in the layers
- Single/double-sided assembly
- Product range
- Heating and cooling rates

The single and double wave profiles each indicate the recommended operating range, including the maximum soldering temperature of 260°C. In practice, the maximum soldering temperature is quite often well below the above maximum profile.

We reserve the right to make technical changes.