HDC - Kontakt
HDC S6 6 SAS

Weidmüller Interface GmbH & Co. KG
Klingenbergstraße 16
D-32758 Detmold
Germany
Fon: +49 5231 14-0
Fax: +49 5231 14-292083
www.weidmueller.com



MixMate-serien kännetecknas av att en samtidig överföring av höga märkströmmar och -spänningar, samt även signaler är möjlig i ett kontaktdon. För att fästa ledare kan axialskruvtekniken användas.
 <img src="assets/Anschluss-Axial.jpg" alt="" height="50" width="50">Axialskruvanslutning <img src="assets/PCB_Icon_TOP_Connection.jpg" alt="" height="50" width="50">TOP-anslutningsteknik

Allmänna beställningsdata

Typ	HDC S6 6 SAS
Art.nr.	1790030000
Artikelbeteckning	HDC - Kontakt, Stift, 690 V, 100 A, Antal poler: 12, Axialskruvanslutning, Byggstorlek: 8
GTIN (EAN)	4032248212095
Frp	1 Stück

HDC - Kontakt
HDC S6 6 SAS

Weidmüller Interface GmbH & Co. KG
Klingenbergstraße 16
D-32758 Detmold
Germany
Fon: +49 5231 14-0
Fax: +49 5231 14-292083
www.weidmueller.com

Tekniska data

Mått och vikter

Bredd	34 mm	Byggbredd (tum)	1,339 inch
Höjd	47,8 mm	Bygghöjd (tum)	1,882 inch
Djup	111 mm	Byggdjup (tum)	4,37 inch
Nettovikt	286 g		

Temperaturer

Gränsvärde, temperatur	-40 °C ... 125 °C

Environmental Product Compliance

REACH SVHC	Lead 7439-92-1

Allmänna data

Antal effektkontakter	6	Antal poler	12
Antal signalkontakter	6	Brännbarhetsklass enligt UL 94	V-0
Byggstorlek	8	Genomgångsmotstånd (6)	≤ 1 mΩ
Isolationshållfasthet	10^{10} Ω	Isoleringsmaterial	PC glasfiberförstärkt (UL-listad och järnväg-kvalificerad)
Isoleringsmaterialgrupp	IIIa	Märkspänning (DIN EN 61984)	690 V
Märkstötspänning (DIN EN 61984)	8 kV	Märkström (DIN EN 61984)	100 A
Material	Kopparlegering	Märkspänning enligt UL/CSA	600 V AC/DC
Nedsmutsningsgrad	3	Serie	MixMate
Stickcykler Ag	≥ 500	Typ	Stift
Yta	Silver passiverad		

Mått

Höjd stickkontakt	47,8 mm	Längd sockel	111 mm

Connection data

Ledardiameter, min.	16 mm²	Ledardiameter, max.	35 mm²
Ledardiameter, AWG, min.	AWG 6	Ledardiameter, AWG, max	AWG 2

Design

Produktfamilj	HDC - Kontakt	Produktlansering	Insats
Typ	Stift	Anslutningstyp	Axialskruvanslutning

General data

Antal poler	12	Byggstorlek	8

Material

Isoleringsmaterial	PC glasfiberförstärkt (UL-listad och järnväg-kvalificerad)	Färgkod	beige
Brännbarhetsklass enligt UL 94	V-0	Material	Kopparlegering

HDC - Kontakt
HDC S6 6 SAS

Weidmüller Interface GmbH & Co. KG
Klingenbergstraße 16
D-32758 Detmold
Germany
Fon: +49 5231 14-0
Fax: +49 5231 14-292083
www.weidmueller.com

Tekniska data

Anslutningsdata PE

Anslutningstyp PE	Skruvanslutning	Avisoleringslängd PE-anslutning	8 mm
Ledaranslutningsarea AWG (PE), max.	AWG 2	Ledardiameter, AWG (PE), min.	AWG 6
Ledardiameter, fintrådig, min.	16 mm²	Ledardiameter, fintrådig, max.	35 mm²
Märkarea	35 mm²	Tightening torque, max. PE connection	8 Nm
Tightening torque, min. PE connection	6 Nm		

Effektkontakt

Anslutningsområde, effektkontakt, max	35 mm²	Anslutningsområde, effektkontakt, min.	16 mm²
Anslutningstyp effektkontakt	Axialskruvanslutning	Avisoleringslängd effektkontakt	13 mm
Märkspänning (DIN EN 61984) effektkontakt	690 V	Märkström (DIN EN 61984) effektkontakt	100 A
Märkstötspänning (DIN EN 61984) effektkontakt	8 kV	Poltal effektkontakt	6
Åtdragningsmoment, effektkontakt, max.	8 Nm	Åtdragningsmoment, effektkontakt, min.	6 Nm

Signalkontakt

Anslutningsområde, signalkontakt, max.	2,5 mm²	Anslutningsområde, signalkontakt, min.	0,5 mm²
Anslutningstyp signalkontakt	Skruvanslutning	Avisoleringslängd signalkontakt	12 mm
Märkspänning (DIN EN 61984) signalkontakt	400 V	Märkström (DIN EN 61984) signalkontakt	16 A
Märkstötspänning (DIN EN 61984) signalkontakt	6 kV	Nyckelvidd signalkontakt	SD 0,6 x 3,5
Poltal signalkontakt	6	Åtdragningsmoment, signalkontakt, max	0,8 Nm
Åtdragningsmoment, signalkontakt, min	0,4 Nm		

Utförande

Anslutningstyp	Axialskruvanslutning	Avisoleringslängd nominellt	13 mm
Byggstorlek	8	Genomgångsmotstånd (6)	≤ 1 mΩ
Klämskruv	M 7 x 0,75 mm	Ledardiameter, AWG, max	AWG 2
Ledardiameter, AWG, min.	AWG 6	Ledardiameter, fintrådig, min.	16 mm²
Ledardiameter, fintrådig, max.	35 mm²	Ledardiameter, max.	35 mm²
Ledardiameter, min.	16 mm²	Material	Kopparlegering
Yta	Silver passiverad		

Klassificeringar

ETIM 3.0	EC002413	ETIM 4.0	EC001121
ETIM 5.0	EC001121	ETIM 6.0	EC000438
UNSPSC	30-21-18-01	eClass 5.1	27-14-34-19
eClass 6.2	27-26-12-90	eClass 7.1	27-44-02-90
eClass 8.1	27-44-02-90	eClass 9.0	27-44-02-05
eClass 9.1	27-44-02-05		

Godkännanden

Godkännanden	c UL us
ROHS	Uppfyllelse

Skapandedatum den 9 juli 2019 13:13:52 CEST

HDC - Kontakt
HDC S6 6 SAS

Weidmüller Interface GmbH & Co. KG
Klingenbergstraße 16
D-32758 Detmold
Germany
Fon: +49 5231 14-0
Fax: +49 5231 14-292083
www.weidmueller.com

Tekniska data

Downloads

Broschyr/Katalog	CAT 3 HDC 17/18 EN FL FIELDWIRING EN
Teknikuppgifter	EPLAN, WSCAD, Zuken E3.S
Teknikuppgifter Data	STEP

HDC - Kontakt
HDC S6 6 SAS

Weidmüller Interface GmbH & Co. KG
Klingenbergstraße 16
D-32758 Detmold
Germany
Fon: +49 5231 14-0
Fax: +49 5231 14-292083
www.weidmueller.com

Ritningar

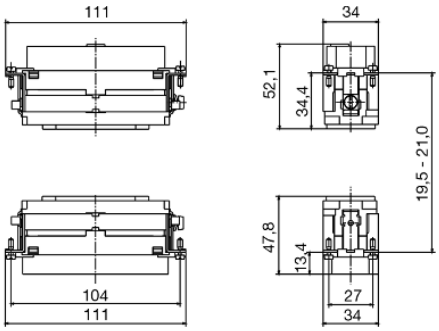

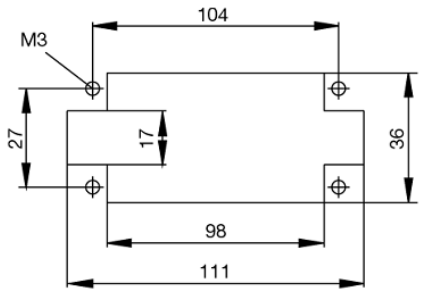

Tightening torques and screwing tools

Screw size	Connector type	Dia. tightening torque in Nm	Recommended blade inserts and AF size for hexagon socket
M 2.5	**Signal contacts**		
	S 6/6	0.5 - 0.55	SD 0.6 x 3.5 mm or PZ0
	S 6/12	0.5 - 0.55	SD 0.6 x 3.5 mm or PZ0
M 2.9 x 0.5	**Fastening screws**		
	HQ 4/2	0.8 (plastic) / 1.1 (metal)	SD 0.6 x 3.5 mm or PH0
	HQ 8	0.8 (plastic) / 1.1 (metal)	SD 0.6 x 3.5 mm or PH0
	HQ 17	0.8 (plastic) / 1.1 (metal)	SD 0.6 x 3.5 mm or PH0
M 3	**Contact screws**		
	HA 3	0.5 - 0.55	SD 0.5 x 3.0 mm
	HA 4	0.5 - 0.55	SD 0.5 x 3.0 mm
	HA 10 bis HA 48	0.5 - 0.55	SD 0.6 x 3.5 mm or PH0
	HE	0.5 - 0.55	SD 0.6 x 3.5 mm or PZ0
	HVE	0.5 - 0.55	SD 0.6 x 3.5 mm or PZ0
	Signal contacts:		
	S 4/2	0.5 - 0.55	SD 0.6 x 3.5 mm or PZ0
	S 4/8	0.5 - 0.55	SD 0.6 x 3.5 mm or PZ0
	PE connection via female contact		
	S 4	0.5 - 0.8	SD 0.6 x 3.5 mm
	ConCept modular frame, metal	0.5 - 0.55	SD 0.6 x 3.5 mm
	PE terminal		
	HQ 5	0.5 - 0.55	SD 0.6 x 3.5 or 0.8 x 4 mm
	HQ 7	0.5 - 0.55	SD 0.6 x 3.5 or 0.8 x 4 mm
	Fastening screws	0.5 - 0.55	SD 0.6 x 3.5 mm or PZ0
	Guide pin	0.5 - 0.55	SD 0.6 x 3.5 mm or PZ0
	Guide bush	0.5 - 0.55	SD 0.6 x 3.5 mm or PZ0
	Coding pins	0.5 - 0.55	SD 0.6 x 3.5 mm or PZ0
M 4	**Contact screws**		
	HSB	1.2 - 1.5	SD 0.6 x 3.5 or 0.8 x 4 mm or PZ1
	PE connection via male contact		
	S 4	0.5 - 0.8	SD 0.6 x 3.5 mm
	ConCept modular frame, metal	1.2 - 1.5	SD 0.6 x 3.5 mm
	PE terminal		
	HA	1.2 - 1.5	SD 0.6 x 3.5 or 0.8 x 4 mm or PH1
	HE	1.2 - 1.5	SD 0.6 x 3.5 or 0.8 x 4 mm or PH1
	HEE	1.2 - 1.5	SD 0.6 x 3.5 or 0.8 x 4 mm or PH1
	HVE	1.2 - 1.5	SD 0.6 x 3.5 or 0.8 x 4 mm or PH1
	HD	1.2 - 1.5	SD 0.6 x 3.5 or 0.8 x 4 mm or PZ1
	HDD	1.2 - 1.5	SD 0.6 x 3.5 or 0.8 x 4 mm or PZ1
	S 6/6 (for signal contacts)	1.2 - 1.5	0.8 x 4 mm or PZ1
	ConCept modular frame, plastic	1.2 - 1.5	0.8 x 4 mm or PZ1
M 5	**PE terminal**		
	HSB	2 - 2.5	SD 1 x 5.5 mm or PZ2
	S 4/0 (Screw connection)	2 - 2.5	SD 1.2 x 6.5 mm or PH2
	S 4/0 (Axial screw connection)	2 - 2.5	SD 0.8 x 4 mm or PZ 2
	S 4/2	2 - 2.5	SD 1.2 x 6.5 mm or PH2
	S 4/8	2 - 2.5	SD 1.2 x 6.5 mm or PH2
	S 6/12	2 - 2.5	SD 0.8 x 4 mm or PZ 2
	S 6/36	2 - 2.5	SD 1.2 x 6.5 mm or PH2
	S 8/24	2 - 2.5	SD 1.2 x 6.5 mm or PH2
	S 12/2	2 - 2.5	SD 1.2 x 6.5 mm or PH2
M 6	**Power contacts**		
	S 4/0 (Screw connection)	1.2 (1.5 mm^2) / 2 (2.5 mm^2) / 3 (4-16 mm^2)	SD 0.8 x 4 mm
	S 4/2	1.2 (1.5 mm^2) / 2 (2.5 mm^2) / 3 (4-16 mm^2)	SD 0.8 x 4 mm
	S 4/8	1.2 (1.5 mm^2) / 2 (2.5 mm^2) / 3 (4-16 mm^2)	SD 0.8 x 4 mm
M 7 x 0.75	**Power contacts**		
	S 4	1.1 – 1.7	SW 2
	S 6/6 (+ PE)	6 – 8	SW 4
M 8 x 0.75	**Power contacts**		
	S 6/12	1.1 – 1.7	SW 2
	S 8/0 (+ PE)	6 (10-16 mm^2) - 7 (25 mm^2)	SW 4
M10 x 1	**Power contacts**		
	S 4/0 (Axial connection)	2 – 3	SW 3

Increasing the tightening torque does not improve the contact resistance. The stated torque settings offer optimal mechanical, thermal and electrical conditions. Exceeding the recommended values may even damage the conductor and terminal.