SAI-M23-GSW-L-7/12

Weidmüller Interface GmbH & Co. KG
Klingenbergstraße 16
D-32758 Detmold
Germany
Fon: +49 5231 14-0
Fax: +49 5231 14-292083
www.weidmueller.com



M23 runda kontaktdon erbjuder ett stort antal sammankopplingscykler, hög ledningsförmåga och hög packningstäthet i kombination med minsta mått. Kapslingar, insatser och kabeländstift måste beställas separat.

Allmänna beställningsdata

Typ	SAI-M23-GSW-L-7/12
Art.nr.	1170280000
Artikelbeteckning	Sensor/Aktuator-Stickanslutning, Tom kapsling
GTIN (EAN)	4032248962327
Frp	1 Stück

SAI-M23-GSW-L-7/12

Weidmüller Interface GmbH & Co. KG
Klingenbergstraße 16
D-32758 Detmold
Germany
Fon: +49 5231 14-0
Fax: +49 5231 14-292083
www.weidmueller.com

Tekniska data

Mått och vikter

Nettovikt	142 g

Temperaturer

Driftstemperatur, max	125 °C	Driftstemperatur, min.	-40 °C

Environmental Product Compliance

REACH SVHC	Lead 7439-92-1

Normer

Certifikat nr. (UR)	E344862

Allmänna data

Anslutningsgänga	M23	Kabeldiameter max.	12 mm
Kabeldiameter min.	7 mm	Kapslingsmaterial	Koppar-zink-legering, förnicklad
Ledarytterdiameter	7 - 12mm	Ledarytterdiameter, max.	12 mm
Ledarytterdiameter, min.	7 mm	Nedsmutsningsgrad	3
Skärmanslutning	Ja	Skyddsklass	IP67, IP69K
Stickcykler	> 1000	Temperaturområde kapsling	-40...+125 °C

Klassificeringar

ETIM 5.0	EC002635	ETIM 6.0	EC000437
eClass 6.2	27-06-91-90	eClass 7.1	27-06-91-90
eClass 8.1	27-06-91-90	eClass 9.1	27-44-02-02

Produktinformation

Produktinformation	Kapslingar, insatser och kabeländstift måste beställas separat.

Godkännanden

Godkännanden	
ROHS	Uppfyllelse

Downloads

Broschyr/Katalog	CAT 8 SAI 15/16 EN FL FIELDWIRING EN

SAI-M23-GSW-L-7/12

Weidmüller Interface GmbH & Co. KG
Klingenbergstraße 16
D-32758 Detmold
Germany
Fon: +49 5231 14-0
Fax: +49 5231 14-292083
www.weidmueller.com

Ritningar

Profilritning

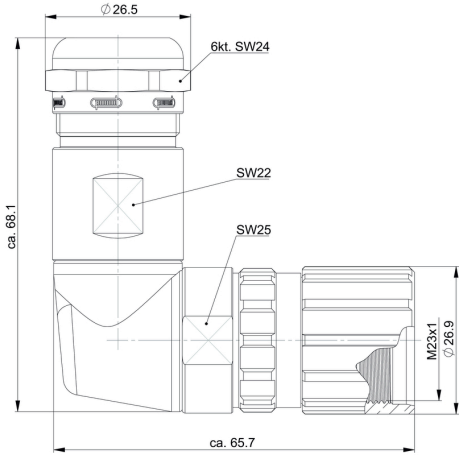

Cable connector

