SAIE-7/8S-4-0.2U-H

Weidmüller Interface GmbH & Co. KG
Klingenbergstraße 16
D-32758 Detmold
Germany
Fon: +49 5231 14-0
Fax: +49 5231 14-292083
www.weidmueller.com



Till anslutningen på apparatsidan behövs för Sensor-aktorkablarna olika stickanslutningar. Dessa finns tillgängliga i varianterna M12, M8 och naturligtvis också i M5.

Allmänna beställningsdata

Typ	SAIE-7/8S-4-0.2U-H
Art.nr.	1292420000
Artikelbeteckning	Chassie kontakt, 7/8", 7/8", Antal poler: 4
GTIN (EAN)	4050118088441
Frp	1 Stück

SAIE-7/8S-4-0.2U-H

Weidmüller Interface GmbH & Co. KG
Klingenbergstraße 16
D-32758 Detmold
Germany
Fon: +49 5231 14-0
Fax: +49 5231 14-292083
www.weidmueller.com

Tekniska data

Mått och vikter

Nettovikt	56 g

Environmental Product Compliance

REACH SVHC	Lead 7439-92-1

Normer

Certifikat nr (cURus)	E307231

Allmänna data

Anslutningsgänga	7/8"	Anslutningstyp	Stift
Antal poler	4	Förskruvningar	7/8"
Kapslingsmaterial	Zinkpressgjutning, förnicklad	Kodering	ingen
Kontaktmaterial	CuZn	Kontaktyta	förgylld
Ledararea	0,75 mm²	Ledarytterdiameter	-
Märkström	8 A (4- och 5-polig), 10 A (3-polig)	Material	PUR/ PUR
Märkspänning	300 V	Märkspänning	300 V
Märkström	8 A	Skyddsklass	IP67, i åtdraget tillstånd
Stickcykler	≥ 100	Temperaturområde kapsling	-25...+85 °C
Tråd-/kabellängd	0,2 m		

Klassificeringar

ETIM 5.0	EC002635	ETIM 6.0	EC002635
eClass 6.2	27-26-07-02	eClass 7.1	27-44-01-02
eClass 8.1	27-44-01-02	eClass 9.0	27-44-01-02
eClass 9.1	27-44-01-03		

Godkännanden

Godkännanden	c UL us
ROHS	Uppfyllelse

Downloads

Broschyr/Katalog	CAT 8 SAI 15/16 EN FL FIELDWIRING EN

SAIE-7/8S-4-0.2U-H

Weidmüller Interface GmbH & Co. KG
Klingenbergstraße 16
D-32758 Detmold
Germany
Fon: +49 5231 14-0
Fax: +49 5231 14-292083
www.weidmueller.com

Ritningar

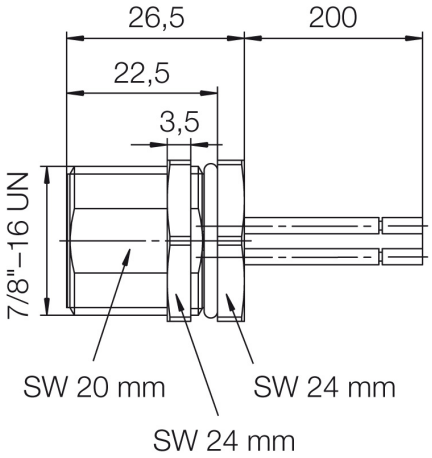

Kopplingsbild

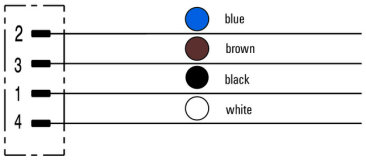

Polschema

