HDC - Kontakt
HDC HQ 5 FC

Weidmüller Interface GmbH & Co. KG
Klingenbergstraße 16
D-32758 Detmold
Germany
Fon: +49 5231 14-0
Fax: +49 5231 14-292083
www.weidmueller.com





En liten enhet med en stor stans. De elektriska specifikationerna talar för sig själva. De beprövade HE-Crimpkontakterna kan användas även här.

Antal poler: **5 (+PE)**
Märkström: **16 A**
Märkspänning: **250 V**
Märkspänning enligt UL/CSA: **600 V AC/DC**
Crimpanslutning

Allmänna beställningsdata

Typ	HDC HQ 5 FC
Art.nr.	1912460000
Artikelbeteckning	HDC - Kontakt, Hylsa, 250 V, 16 A, Antal poler: 5, Crimpanslutning, Byggstorlek: 1
GTIN (EAN)	4032248542055
Frp	1 Stück

HDC - Kontakt
HDC HQ 5 FC

Weidmüller Interface GmbH & Co. KG
Klingenbergstraße 16
D-32758 Detmold
Germany
Fon: +49 5231 14-0
Fax: +49 5231 14-292083
www.weidmueller.com

Tekniska data

Mått och vikter

Bredd	21 mm	Byggbredd (tum)	0,827 inch
Höjd	40,1 mm	Bygghöjd (tum)	1,579 inch
Djup	21 mm	Byggdjup (tum)	0,827 inch
Nettovikt	15 g		

Temperaturer

Gränsvärde, temperatur	-40 °C ... 125 °C

Environmental Product Compliance

REACH SVHC	Lead 7439-92-1

Allmänna data

Antal poler	5	Brännbarhetsklass enligt UL 94	V-0
Byggstorlek	1	Genomgångsmotstånd (6)	≤ 2mΩ
Isolationshållfasthet	10^{10} Ω	Isoleringsmaterial	PC glasfiberförstärkt (UL-listad och järnväg-kvalificerad)
Isoleringsmaterialgrupp	IIIa	Märkspänning (DIN EN 61984)	250 V
Märkstötspänning (DIN EN 61984)	6 kV	Märkström (DIN EN 61984)	16 A
Märkspänning enligt UL/CSA	600 V AC/DC	Nedsmutsningsgrad	3
Serie	HQ	Stickcykler Ag	≥ 500
Stickcykler Au	≥ 500	Typ	Hylsa

Mått

Höjd hylsa	40,1 mm	Längd sockel	21 mm

Connection data

Ledardiameter, min.	0,5 mm²	Ledardiameter, max.	4 mm²
Ledardiameter, AWG, min.	AWG 20	Ledardiameter, AWG, max	AWG 12

Design

Produktfamilj	HDC - Kontakt	Produktlansering	Insats
Typ	Hylsa	Anslutningstyp	Crimpanslutning

General data

Antal poler	5	Byggstorlek	1

Material

Isoleringsmaterial	PC glasfiberförstärkt (UL-listad och järnväg-kvalificerad)	Färgkod	beige
Brännbarhetsklass enligt UL 94	V-0		

Skapandedatum den 9 juli 2019 19:55:22 CEST

HDC - Kontakt
HDC HQ 5 FC

Weidmüller Interface GmbH & Co. KG
Klingenbergstraße 16
D-32758 Detmold
Germany
Fon: +49 5231 14-0
Fax: +49 5231 14-292083
www.weidmueller.com

Tekniska data

Anslutningsdata PE

Anslutningstyp PE	Skruvanslutning	Avisoleringslängd PE-anslutning	10 mm
Klingmått slits (PE-anslutning)	SD 0,6 x 3,5	Ledaranslutningsarea AWG (PE), max.	AWG 14
Ledararea, fintrådig med ändhylsa DIN 46228/4, max.	2,5 mm²	Ledararea, fintrådig med ändhylsor DIN 46228/4, min.	0,5 mm²
Ledardiameter, AWG (PE), min.	AWG 20	Ledardiameter, fintrådig, min.	0,5 mm²
Ledardiameter, fintrådig, max.	2,5 mm²	Montageskruv	M 3
Märkarea	2,5 mm²	Tightening torque, max. PE connection	0,55 Nm
Tightening torque, min. PE connection	0,5 Nm		

Utförande

Anslutningstyp	Crimpanslutning	Avisoleringslängd nominellt	7,5 mm
Byggstorlek	1	Genomgångsmotstånd (6)	≤ 2mΩ
Ledararea, fintrådig med ändhylsa DIN 46228/4, max.	2,5 mm²	Ledararea, fintrådig med ändhylsor DIN 46228/4, min.	0,5 mm²
Ledardiameter, AWG, max	AWG 12	Ledardiameter, AWG, min.	AWG 20
Ledardiameter, fintrådig, min.	0,5 mm²	Ledardiameter, fintrådig, max.	2,5 mm²
Ledardiameter, max.	4 mm²	Ledardiameter, min.	0,5 mm²

Klassificeringar

ETIM 3.0	EC001121	ETIM 4.0	EC000438
ETIM 5.0	EC000438	ETIM 6.0	EC000438
UNSPSC	30-21-18-01	eClass 5.1	27-14-34-19
eClass 6.2	27-26-12-04	eClass 7.1	27-44-02-05
eClass 8.1	27-44-02-05	eClass 9.0	27-44-02-05
eClass 9.1	27-44-02-05		

Godkännanden

Godkännanden	
ROHS	Uppfyllelse

Downloads

Broschyr/Katalog	CAT 3 HDC 17/18 EN FL FIELDWIRING EN
Teknikuppgifter	EPLAN, WSCAD, Zuken E3.S
Teknikuppgifter Data	STEP

HDC - Kontakt
HDC HQ 5 FC

Weidmüller Interface GmbH & Co. KG
Klingenbergstraße 16
D-32758 Detmold
Germany
Fon: +49 5231 14-0
Fax: +49 5231 14-292083
www.weidmueller.com

Ritningar

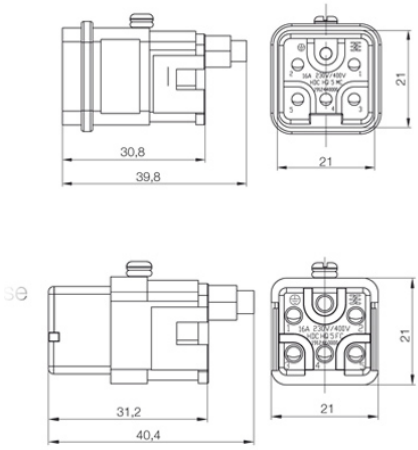

Tightening torques and screwing tools

Screw size	Connector type	Dia. tightening torque in Nm	Recommended blade inserts and AF size for hexagon socket
M 2.5	**Signal contacts**		
	S 6/6	0.5 - 0.55	SD 0.6 x 3.5 mm or PZ0
	S 6/12	0.5 - 0.55	SD 0.6 x 3.5 mm or PZ0
M 2.9 x 0.5	**Fastening screws**		
	HQ 4/2	0.8 (plastic) / 1.1 (metal)	SD 0.6 x 3.5 mm or PH0
	HQ 8	0.8 (plastic) / 1.1 (metal)	SD 0.6 x 3.5 mm or PH0
	HQ 17	0.8 (plastic) / 1.1 (metal)	SD 0.6 x 3.5 mm or PH0
M 3	**Contact screws**		
	HA 3	0.5 - 0.55	SD 0.5 x 3.0 mm
	HA 4	0.5 - 0.55	SD 0.5 x 3.0 mm
	HA 10 bis HA 48	0.5 - 0.55	SD 0.6 x 3.5 mm or PH0
	HE	0.5 - 0.55	SD 0.6 x 3.5 mm or PZ0
	HVE	0.5 - 0.55	SD 0.6 x 3.5 mm or PZ0
	Signal contacts:		
	S 4/2	0.5 - 0.55	SD 0.6 x 3.5 mm or PZ0
	S 4/8	0.5 - 0.55	SD 0.6 x 3.5 mm or PZ0
	PE connection via female contact		
	S 4	0.5 - 0.8	SD 0.6 x 3.5 mm
	ConCept modular frame, metal	0.5 - 0.55	SD 0.6 x 3.5 mm
	PE terminal		
	HQ 5	0.5 - 0.55	SD 0.6 x 3.5 or 0.8 x 4 mm
	HQ 7	0.5 - 0.55	SD 0.6 x 3.5 or 0.8 x 4 mm
	Fastening screws	0.5 - 0.55	SD 0.6 x 3.5 mm or PZ0
	Guide pin	0.5 - 0.55	SD 0.6 x 3.5 mm or PZ0
	Guide bush	0.5 - 0.55	SD 0.6 x 3.5 mm or PZ0
	Coding pins	0.5 - 0.55	SD 0.6 x 3.5 mm or PZ0
M 4	**Contact screws**		
	HSB	1.2 - 1.5	SD 0.6 x 3.5 or 0.8 x 4 mm or PZ1
	PE connection via male contact		
	S 4	0.5 - 0.8	SD 0.6 x 3.5 mm
	ConCept modular frame, metal	1.2 - 1.5	SD 0.6 x 3.5 mm
	PE terminal		
	HA	1.2 - 1.5	SD 0.6 x 3.5 or 0.8 x 4 mm or PH1
	HE	1.2 - 1.5	SD 0.6 x 3.5 or 0.8 x 4 mm or PH1
	HEE	1.2 - 1.5	SD 0.6 x 3.5 or 0.8 x 4 mm or PH1
	HVE	1.2 - 1.5	SD 0.6 x 3.5 or 0.8 x 4 mm or PH1
	HD	1.2 - 1.5	SD 0.6 x 3.5 or 0.8 x 4 mm or PZ1
	HDD	1.2 - 1.5	SD 0.6 x 3.5 or 0.8 x 4 mm or PZ1
	S 6/6 (for signal contacts)	1.2 - 1.5	0.8 x 4 mm or PZ1
	ConCept modular frame, plastic	1.2 - 1.5	0.8 x 4 mm or PZ1
M 5	**PE terminal**		
	HSB	2 - 2.5	SD 1 x 5.5 mm or PZ2
	S 4/0 (Screw connection)	2 - 2.5	SD 1.2 x 6.5 mm or PH2
	S 4/0 (Axial screw connection)	2 - 2.5	SD 0.8 x 4 mm or PZ 2
	S 4/2	2 - 2.5	SD 1.2 x 6.5 mm or PH2
	S 4/8	2 - 2.5	SD 1.2 x 6.5 mm or PH2
	S 6/12	2 - 2.5	SD 0.8 x 4 mm or PZ 2
	S 6/36	2 - 2.5	SD 1.2 x 6.5 mm or PH2
	S 8/24	2 - 2.5	SD 1.2 x 6.5 mm or PH2
	S 12/2	2 - 2.5	SD 1.2 x 6.5 mm or PH2
M 6	**Power contacts**		
	S 4/0 (Screw connection)	1.2 (1.5 mm^2) / 2 (2.5 mm^2) / 3 (4-16 mm^2)	SD 0.8 x 4 mm
	S 4/2	1.2 (1.5 mm^2) / 2 (2.5 mm^2) / 3 (4-16 mm^2)	SD 0.8 x 4 mm
	S 4/8	1.2 (1.5 mm^2) / 2 (2.5 mm^2) / 3 (4-16 mm^2)	SD 0.8 x 4 mm
M 7 x 0.75	**Power contacts**		
	S 4	1.1 – 1.7	SW 2
	S 6/6 (+ PE)	6 – 8	SW 4
M 8 x 0.75	**Power contacts**		
	S 6/12	1.1 – 1.7	SW 2
	S 8/0 (+ PE)	6 (10-16 mm^2) - 7 (25 mm^2)	SW 4
M10 x 1	**Power contacts**		
	S 4/0 (Axial connection)	2 – 3	SW 3

Increasing the tightening torque does not improve the contact resistance. The stated torque settings offer optimal mechanical, thermal and electrical conditions. Exceeding the recommended values may even damage the conductor and terminal.