# OMNIMATE Power – serie BV/SV 7.62HP
# SV 7.62HP/04/90MSF4 SC/06R SN BK BX

**Weidmüller Interface GmbH & Co. KG**
Klingenbergstraße 16
D-32758 Detmold
Germany
Fon: +49 5231 14-0
Fax: +49 5231 14-292083
www.weidmueller.com

## Produktillustration



Avbildning liknande

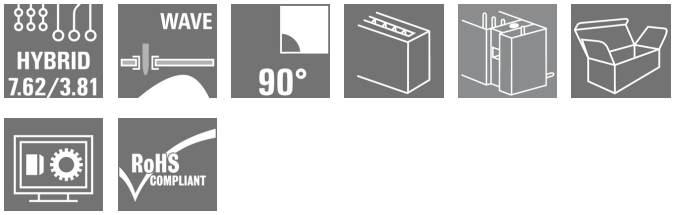


Kombinerad 90° hankontakt med effekt- och signalkontakter i PUSH IN-anslutningsteknik inkl. självhållande mittflänslåsning och (som alternativ) jackbar skärmanslutning med delning7,62.
Möjliggör samtidig anslutning av effekt, signaler och (som alternativ) EMV-skärmning. Idealiskt för anslutning av servo- och asynkrona enheter.
Uppfyller kraven enligt IEC 61800-5-1 och möjliggör UL-godkännande enligt UL840 600 V i kombination med honkontakt BVF 7.62HP/...BCF..R...
Utan honkontakt garanterar kontaktbilden en minimal fingersäkerhet för effektkontakten av >3 mm med 20 N tryck på testfingret.
Den självhållande mittflänsen minskar utrymmesbehovet med en rasterbredd i jämförelse med konventionella lösningar.
Som alternativ efter förfrågan: utan flänsfäste, med extra skruvfäste eller med lödflänsfäste.

### Allmänna beställningsdata

| | |
|---|---|
| Typ | SV 7.62HP/04/90MSF4 SC/06R SN BK BX |
| Art.nr. | 1090450000 |
| Artikelbeteckning | Kretskortsstickanslutning, Stiftlist, stängd på sidan, Mittskruvsfläns, THT lödanslutning, 7.62 mm, Antal poler: 4, 90°, Lödstiftlängd (l): 3.5 mm, förtennad, svart, Box |
| GTIN (EAN) | 4032248859122 |
| Frp | 36 Stück |
| Produktparametrar | IEC: 1000 V / 41 A<br>UL: 300 V / 35 A |
| Förpackning | Box |

# OMNIMATE Power – serie BV/SV 7.62HP
# SV 7.62HP/04/90MSF4 SC/06R SN BK BX

**Weidmüller Interface GmbH & Co. KG**
Klingenbergstraße 16
D-32758 Detmold
Germany
Fon: +49 5231 14-0
Fax: +49 5231 14-292083
www.weidmueller.com

## Tekniska data

### Mått och vikter

| | | | |
|---|---|---|---|
| Höjd | 14,9 mm | Bygghöjd (tum) | 0,587 inch |
| Höjd lägstbyggande | 11,4 mm | Djup | 28,3 mm |
| Byggdjup (tum) | 1,114 inch | Nettovikt | 6,68 g |

### Packaging

| | | | |
|---|---|---|---|
| Förpackning | Box | VPE-längd | 350 mm |
| VPE-bredd | 135 mm | VPE-höjd | 35 mm |

### Systemspecifikationer - Hybridverk | Tekniska data

| | | | |
|---|---|---|---|
| Delning i mm (Signal) | 3.81 mm | Delning i tum (Signal) | 0.15 inch |
| Antal poler (Signal) | 6 | Antal lödstift per pol (Signal) | 1 |
| Dimensioner för lödstift | 0,8 x 0,8 mm | L2 i mm | 7,62 mm |
| L2 i tum | 0,3 inch | Antal rader (Signal) | 2 |
| Kontaktmaterial (Signal) | CuMg | Kontaktyta (Signal) | förtennad |
| Märkspänning för överspänning klass/ nedsmutningsgrad nivå II/2 (Signal) | 320 V | Märkspänning för överspänning klass/ nedsmutningsgrad nivå III/2 (Signal) | 160 V |
| Märkspänning för överspänning klass/ nedsmutningsgrad nivå III/3 (Signal) | 160 V | Märkstötspänning för överspänning klass/nedsmutningsgrad nivå II/2 (Signal) | 2.5 kV |
| Märkstötspänning för överspänning klass/nedsmutningsgrad nivå III/2 (Signal) | 2.5 kV | Märkstötspänning för överspänning klass/nedsmutningsgrad nivå III/3 (Signal) | 2.5 kV |
| Kortvarigt motstånd strömbeständighet (Signal) | 3 x 1s mit 80 A | Märkspänning (användargrupp B / CSA) (Signal) | 300 V |
| Märkspänning (användargrupp C / CSA) (Signal) | 50 V | Märkström (användargrupp B / CSA) (Signal) | 9 A |
| Märkström (användargrupp C / CSA) (Signal) | 9 A | Märkström (användargrupp D / CSA) (Signal) | 9 A |
| Märkspänning (användargrupp B / UL 1059) (Signal) | 300 V | Märkspänning (användargrupp C / UL 1059) (Signal) | 50 V |
| Märkström (användargrupp B / UL 1059) (Signal) | 5 A | Märkström (användargrupp C / UL 1059) (Signal) | 5 A |

### Systemparametrar

| | | | |
|---|---|---|---|
| Produktfamilj | OMNIMATE Power – serie BV/SV 7.62HP | Anslutningstyp | Kretskortanslutning |
| Montering på kretskortet | THT lödanslutning | Delning i mm (P) | 7,62 mm |
| Delning i tum (P) | 0,3 inch | Anslutningsvinkel | 90° |
| Antal poler | 4 | Antal lödstift per pol | 2 |
| Lödstiftlängd (l) | 3,5 mm | Tolerans för stiftlängd | +0,1 / -0,3 mm |
| Tolerans för lödstiftsposition | ± 0,1 mm | Dimensioner för lödstift | 0,8 x 1,0 mm |
| Diameter bestyckningshål (D) | 1,3 mm | Tolerans diameter bestyckningshål (D) | + 0,1 mm |
| L1 i mm | 30,48 mm | L1 i tum | 1,2 inch |
| Antal rader | 1 | Polradstal | 1 |
| Beröringsskydd enligt DIN VDE 57 | safe to back of hand above the printed circuit board | Beröringsskydd enligt DIN VDE 0470 | IP 20 |
| Genomgångsmotstånd (6) | 2,00 mΩ | Koderbar | Ja |
| Åtdragningsmoment för skruvfläns, min. | 0,2 Nm | Åtdragningsmoment för skruvfläns, max. | 0,3 Nm |
| Stickcykler | 25 | | |

# OMNIMATE Power – serie BV/SV 7.62HP
# SV 7.62HP/04/90MSF4 SC/06R SN BK BX

**Weidmüller Interface GmbH & Co. KG**
Klingenbergstraße 16
D-32758 Detmold
Germany
Fon: +49 5231 14-0
Fax: +49 5231 14-292083
www.weidmueller.com

## Tekniska data

### Materialdata

| | | | |
|---|---|---|---|
| Isoleringsmaterial | PA GF | Färgkod | svart |
| Färgtabell (jämförbar) | RAL 9011 | Isoleringsmaterialgrupp | II |
| CTI | ≥ 500 | Isolationshållfasthet | ≥ $10^8$ Ω |
| Brännbarhetsklass enligt UL 94 | V-0 | GWFI | 960 °C |
| Kontaktmaterial | Kopparlegering | Kontaktyta | förtennad |
| Skiktstruktur för lödanslutningen | 1-3 µm Ni / 4-6 µm Sn matt | Skiktstruktur för stiftkontakten | 1-3 µm Ni / 4-6 µm Sn matt |
| Lagertemperatur, min. | -25 °C | Lagertemperatur, max. | 55 °C |
| relativ fuktighet vid lagring, max | 80 % | Driftstemperatur, min. | -50 °C |
| Driftstemperatur, max | 130 °C | Temperaturområde Montage, min. | -25 °C |
| Temperaturområde Montage, max. | 130 °C | | |

### Märkdata enligt CSA

| | | | |
|---|---|---|---|
| Institut (CSA) | | Certifikat nr. (CSA) | 200039-1121690 |
| Märkspänning (användargrupp B / CSA) | 300 V | Märkspänning (användargrupp C / CSA) | 300 V |
| Märkspänning (användargrupp D / CSA) | 600 V | Märkström (användargrupp B / CSA) | 33 A |
| Märkström (användargrupp C / CSA) | 33 A | Märkström (användargrupp D / CSA) | 5 A |
| Hänvisning till godkännandevärden | Specifikationerna avser maxvärden. För detaljer – se typgodkännandeintyg. | | |

### Märkdata enligt UL 1059

| | | | |
|---|---|---|---|
| Institut (cURus) | | Certifikat nr (cURus) | E60693 |
| Märkspänning (användargrupp B / UL 1059) | 300 V | Märkspänning (användargrupp C / UL 1059) | 300 V |
| Märkspänning (användargrupp D / UL 1059) | 600 V | Märkström (användargrupp B / UL 1059) | 35 A |
| Märkström (användargrupp C / UL 1059) | 35 A | Märkström (användargrupp D / UL 1059) | 5 A |
| Hänvisning till godkännandevärden | Specifikationerna avser maxvärden. För detaljer – se typgodkännandeintyg. | Krypsträcka, min. | 9,6 mm |
| Luftsträcka, min. | 6,9 mm | | |

### Märkdata enligt IEC

| | | | |
|---|---|---|---|
| testad enligt standard | IEC 60664-1, IEC 61984 | Märkström, min. antal poler (Tu=20°C) | 41 A |
| Märkström, max. antal poler (Tu=20°C) | 41 A | Märkström, min. antal poler (Tu=40°C) | 41 A |
| Märkström, max. antal poler (Tu=40°C) | 41 A | Märkspänning vid överspänningsk./ Nedsmutsningsgrad II/2 | 1 000 V |
| Märkspänning vid överspänningsk./ Nedsmutsningsgrad III/2 | 630 V | Märkspänning vid överspänningskat./ Nedsmutsningsgrad III/3 | 630 V |
| Märkspänning vid överspänningsk./ Nedsmutsningsgrad II/2 | 6 kV | Märkspänning vid överspänningsk./ Nedsmutsningsgrad III/2 | 6 kV |
| Märkstötspänning vid överspänningsk./ Nedsmutsningsgrad III/3 | 6 kV | Korttidströmhållfasthet | 3 x 1s mit 420 A |

Skapandedatum den 10 juli 2019 17:57:00 CEST

# OMNIMATE Power – serie BV/SV 7.62HP
# SV 7.62HP/04/90MSF4 SC/06R SN BK BX

**Weidmüller Interface GmbH & Co. KG**
Klingenbergstraße 16
D-32758 Detmold
Germany
Fon: +49 5231 14-0
Fax: +49 5231 14-292083
www.weidmueller.com

## Tekniska data

### Klassificeringar

| | | | |
|---|---|---|---|
| ETIM 4.0 | EC002637 | ETIM 5.0 | EC002637 |
| ETIM 6.0 | EC002637 | eClass 6.2 | 27-26-07-04 |
| eClass 7.1 | 27-44-04-02 | eClass 8.1 | 27-44-04-02 |
| eClass 9.0 | 27-44-04-02 | eClass 9.1 | 27-44-04-02 |

### Anmärkningar

| | |
|---|---|
| Anmärkningar | • Tekniska data avser effektkontakterna<br>• Tekniska data för signalkontakter: 50 V/5 A, avisoleringslängd 8 mm<br>• Märkström relaterad till märkarea och min. antal poler.<br>• Ritningsuppgift: P1=7,62 mm; P2=3,81 mm<br>• Märkdata avser respektive byggdel. Luft- och krypsträckor till andra byggdelar skall utformas i enlighet med de relevanta normerna.<br>• MFX och MSFX: X= position för mittflänsen, t.ex. MF2, MSF3 |
| IPC-konformitet | Konformitet: Produkterna utvecklas, tillverkas och levereras i enlighet med internationellt erkända standarder och normer, och uppfyller de egenskaper som garanteras i databladet resp. har designegenskaper i enlighet med IPC-A-610 "Klass 2". Övriga anspråk gällande produkterna kan bedömas på begäran. |

### Godkännanden

| | |
|---|---|
| Godkännanden | |
| ROHS | Uppfyllelse |

### Downloads

| | |
|---|---|
| Broschyr/Katalog | FL DRIVES EN<br>MB DEVICE MANUF. EN<br>FL DRIVES DE<br>CAT 2 PORTFOLIOGUIDE EN<br>FL HEATING ELECTR EN<br>FL APPL_INVERTER EN<br>FL_BASE_STATION_EN<br>FL ELEVATOR EN<br>FL POWER SUPPLY EN<br>FL 72H SAMPLE SER EN<br>PO OMNIMATE EN |
| Godkännande/Certifikat/Dokument om överensstämmelse | Declaration of the Manufacturer |
| Rörelsekänslig handkontroll, white paper | Download Whitepaper |
| Teknikuppgifter | EPLAN, WSCAD |
| White Paper UL 600 V | Download Whitepaper |

# OMNIMATE Power – serie BV/SV 7.62HP
# SV 7.62HP/04/90MSF4 SC/06R SN BK BX

**Weidmüller Interface GmbH & Co. KG**
Klingenbergstraße 16
D-32758 Detmold
Germany
Fon: +49 5231 14-0
Fax: +49 5231 14-292083
www.weidmueller.com

## Ritningar

### Dimensional drawing

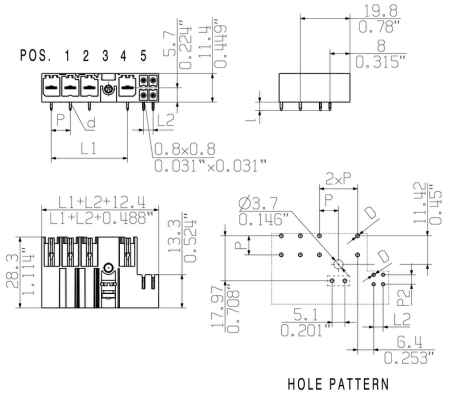


### Connection diagram

| | | | | | | | | |
|---|---|---|---|---|---|---|---|---|
| 6 | M(S)F6 | o | o | o | o | o | X | o |
| 6 | M(S)F5 | o | o | o | o | X | o | o |
| 6 | M(S)F4 | o | o | o | X | o | o | o |
| 6 | M(S)F3 | o | o | X | o | o | o | o |
| 6 | M(S)F2 | o | X | o | o | o | o | o |
| 5 | M(S)F5 | o | o | o | o | X | o | |
| 5 | M(S)F4 | o | o | o | X | o | o | |
| 5 | M(S)F3 | o | o | X | o | o | o | |
| 5 | M(S)F2 | o | X | o | o | o | o | |
| 4 | M(S)F4 | o | o | o | X | o | | |
| 4 | M(S)F3 | o | o | X | o | o | | |
| 4 | M(S)F2 | o | X | o | o | o | | |
| 3 | M(S)F3 | o | o | X | o | | | |
| 3 | M(S)F2 | o | X | o | o | | | |
| 2 | M(S)F2 | o | X | o | | | | |
| NO OF POLES | X = MIDDLE FLANGE POSITION | 1 | 2 | 3 | 4 | 5 | 6 | 7 |

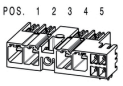

# Wave Solder Profile

## Recommended wave solderding profiles

**Weidmüller Interface GmbH & Co. KG**
Klingenbergstraße 16
D-32758 Detmold
Germany
Fon: +49 5231 14-0
Fax: +49 5231 14-292083
www.weidmueller.com

**Single Wave:**

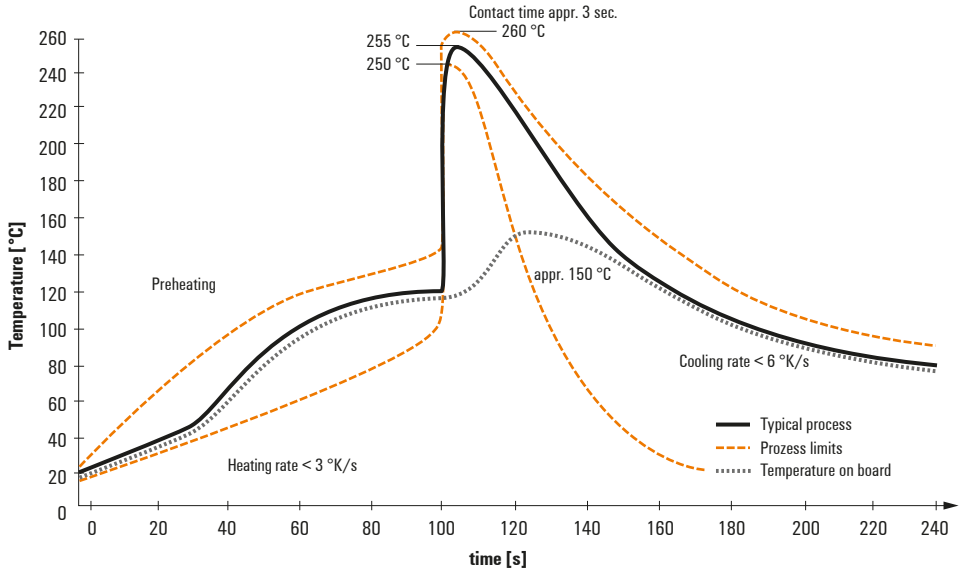


**Double Wave:**

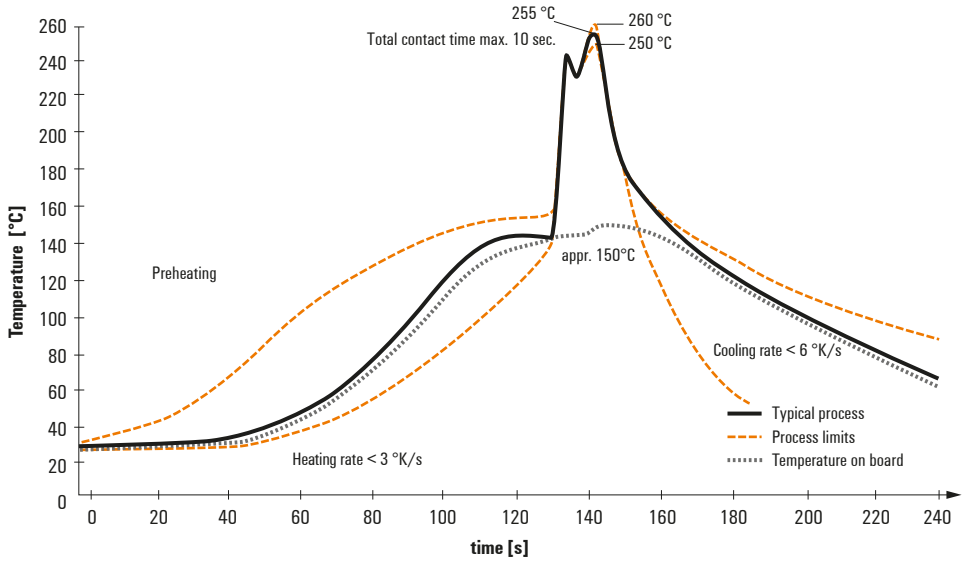


**Wave soldering profiles**

Wired connection elements should be processed in accordance with the DIN EN 61760-1 standard. We have included two recommendations for practical wave soldering profiles, with which Weidmüller PCB terminals and connectors are qualified.

When choosing a suitable profile for your application, the following factors also need to be considered:
- PCB thickness
- Proportion of Cu in the layers
- Single/double-sided assembly
- Product range
- Heating and cooling rates

The single and double wave profiles each indicate the recommended operating range, including the maximum soldering temperature of 260°C. In practice, the maximum soldering temperature is quite often well below the above maximum profile.

We reserve the right to make technical changes.