# OMNIMATE Signal – serie BL/SL 5.08
# SL 5.08HC/11/180 3.2SN OR BX

**Weidmüller Interface GmbH & Co. KG**
Klingenbergstraße 16
D-32758 Detmold
Germany
Fon: +49 5231 14-0
Fax: +49 5231 14-292083
www.weidmueller.com

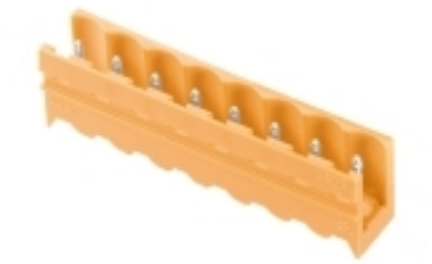

Avbildning liknande

Stiftlister i glasfiberförstärkt plast med rak utgångsriktning optimerade för våglödning. Flänsvarianten (F) kan skruvas på respektive motdel eller kretskortet. Genom att använda lödflänsvarianten (LF) behövs ingen extra skruv för låsning mot kretskortet. Samtidigt skyddas lödställena mot mekanisk påfrestning. Stiftlisterna kan kodas manuellt eller beställas förkodade. HC = högström.

## Allmänna beställningsdata

| | |
|---|---|
| Typ | SL 5.08HC/11/180 3.2SN OR BX |
| Art.nr. | 1146550000 |
| Artikelbeteckning | Kretskortsstickanslutning, Stiftlist, öppen på sidan, THT lödanslutning, 5.08 mm, Antal poler: 11, 180°, Lödstiftlängd (l): 3.2 mm, förtennad, orange, Box |
| GTIN (EAN) | 4032248932757 |
| Frp | 50 Stück |
| Produktparametrar | IEC: 400 V / 24 A<br>UL: 300 V / 18.5 A |
| Förpackning | Box |

# OMNIMATE Signal – serie BL/SL 5.08
# SL 5.08HC/11/180 3.2SN OR BX

**Weidmüller Interface GmbH & Co. KG**
Klingenbergstraße 16
D-32758 Detmold
Germany
Fon: +49 5231 14-0
Fax: +49 5231 14-292083
www.weidmueller.com

## Tekniska data

### Mått och vikter

| | | | |
|---|---|---|---|
| Bredd | 55,88 mm | Byggbredd (tum) | 2,2 inch |
| Höjd | 15,2 mm | Bygghöjd (tum) | 0,598 inch |
| Höjd lägstbyggande | 12 mm | Djup | 8,5 mm |
| Byggdjup (tum) | 0,335 inch | Nettovikt | 4,14 g |

### Packaging

| | | | |
|---|---|---|---|
| Förpackning | Box | VPE-längd | 35 mm |
| VPE-bredd | 115 mm | VPE-höjd | 170 mm |

### Systemparametrar

| | | | |
|---|---|---|---|
| Produktfamilj | OMNIMATE Signal – serie BL/SL 5.08 | Anslutningstyp | Kretskortanslutning |
| Montering på kretskortet | THT lödanslutning | Delning i mm (P) | 5,08 mm |
| Delning i tum (P) | 0,2 inch | Anslutningsvinkel | 180° |
| Antal poler | 11 | Antal lödstift per pol | 1 |
| Lödstiftlängd (l) | 3,2 mm | Tolerans för stiftlängd | +0,1 / -0,3 mm |
| Tolerans för lödstiftsposition | ± 0,15 mm | Dimensioner för lödstift | d = 1,2 mm, oktagonal |
| Dimensioner för lödstift = d-tolerans | 0 / -0,03 mm | Diameter bestyckningshål (D) | 1,3 mm |
| Tolerans diameter bestyckningshål (D) | + 0,1 mm | L1 i mm | 50,8 mm |
| L1 i tum | 2 inch | Antal rader | 1 |
| Polradstal | 1 | Koderbar | Ja |
| Stickcykler | 25 | Max. instickskraft/pol | 10 N |
| Max. dragkraft/pol | 7,5 N | | |

### Materialdata

| | | | |
|---|---|---|---|
| Isoleringsmaterial | PA GF | Färgkod | orange |
| Färgtabell (jämförbar) | RAL 2000 | Isoleringsmaterialgrupp | II |
| CTI | ≥ 550 | Isolationshållfasthet | ≥ $10^8$ Ω |
| Brännbarhetsklass enligt UL 94 | V-0 | GWFI | 960 °C |
| Kontaktmaterial | CuMg | Kontaktyta | förtennad |
| Skiktstruktur för lödanslutningen | 1-3 µm Ni / 2-4 µm Sn matt | Skiktstruktur för stiftkontakten | 1-3 µm Ni / 2-4 µm Sn matt |
| Lagertemperatur, min. | -25 °C | Lagertemperatur, max. | 55 °C |
| relativ fuktighet vid lagring, max | 80 % | Driftstemperatur, min. | -50 °C |
| Driftstemperatur, max | 100 °C | Temperaturområde Montage, min. | -25 °C |
| Temperaturområde Montage, max. | 100 °C | | |

### Märkdata enligt CSA

| | | | |
|---|---|---|---|
| Märkspänning (användargrupp B / CSA) | 300 V | Märkspänning (användargrupp D / CSA) | 300 V |
| Märkström (användargrupp B / CSA) | 18,5 A | Märkström (användargrupp D / CSA) | 18,5 A |

Skapandedatum den 11 juli 2019 07:29:51 CEST

# OMNIMATE Signal – serie BL/SL 5.08
# SL 5.08HC/11/180 3.2SN OR BX

**Weidmüller Interface GmbH & Co. KG**
Klingenbergstraße 16
D-32758 Detmold
Germany
Fon: +49 5231 14-0
Fax: +49 5231 14-292083
www.weidmueller.com

## Tekniska data

### Märkdata enligt UL 1059

| | | | |
|---|---|---|---|
| Institut (cURus) | | Certifikat nr (cURus) | E60693 |
| Märkspänning (användargrupp B / UL 1059) | 300 V | Märkspänning (användargrupp D / UL 1059) | 300 V |
| Märkström (användargrupp B / UL 1059) | 18,5 A | Märkström (användargrupp D / UL 1059) | 10 A |
| Hänvisning till godkännandevärden | Specifikationerna avser maxvärden. För detaljer – se typgodkännandeintyg. | | |

### Märkdata enligt IEC

| | | | |
|---|---|---|---|
| testad enligt standard | IEC 60664-1, IEC 61984 | Märkström, min. antal poler (Tu=20°C) | 24 A |
| Märkström, max. antal poler (Tu=20°C) | 19 A | Märkström, min. antal poler (Tu=40°C) | 21 A |
| Märkström, max. antal poler (Tu=40°C) | 16,5 A | Märkspänning vid överspänningsk./ Nedsmutsningsgrad II/2 | 400 V |
| Märkspänning vid överspänningsk./ Nedsmutsningsgrad III/2 | 320 V | Märkspänning vid överspänningskat./ Nedsmutsningsgrad III/3 | 250 V |
| Märkspänning vid överspänningsk./ Nedsmutsningsgrad II/2 | 4 kV | Märkspänning vid överspänningsk./ Nedsmutsningsgrad III/2 | 4 kV |
| Märkstötspänning vid överspänningsk./ Nedsmutsningsgrad III/3 | 4 kV | | |

### Klassificeringar

| | | | |
|---|---|---|---|
| ETIM 4.0 | EC002637 | ETIM 5.0 | EC002637 |
| ETIM 6.0 | EC002637 | eClass 6.2 | 27-26-07-04 |
| eClass 7.1 | 27-44-04-02 | eClass 8.1 | 27-44-04-02 |
| eClass 9.0 | 27-44-04-02 | eClass 9.1 | 27-44-04-02 |

### Anmärkningar

| | |
|---|---|
| Anmärkningar | • Ytterligare färger finns på förfrågan.<br>• Förgyllda kontaktytor på förfrågan<br>• Märkström relaterad till märkarea och min. antal poler.<br>• P på ritningen = raster<br>• Märkdata avser respektive byggdel. Luft- och krypsträckor till andra byggdelar skall utformas i enlighet med de relevanta normerna. |
| IPC-konformitet | Konformitet: Produkterna utvecklas, tillverkas och levereras i enlighet med internationellt erkända standarder och normer, och uppfyller de egenskaper som garanteras i databladet resp. har designegenskaper i enlighet med IPC-A-610 "Klass 2". Övriga anspråk gällande produkterna kan bedömas på begäran. |

### Godkännanden

| | |
|---|---|
| Godkännanden | |
| ROHS | Uppfyllelse |

# OMNIMATE Signal – serie BL/SL 5.08
# SL 5.08HC/11/180 3.2SN OR BX

**Weidmüller Interface GmbH & Co. KG**
Klingenbergstraße 16
D-32758 Detmold
Germany
Fon: +49 5231 14-0
Fax: +49 5231 14-292083
www.weidmueller.com

## Tekniska data

### Downloads

| | |
|---|---|
| Broschyr/Katalog | FL DRIVES EN<br>MB DEVICE MANUF. EN<br>FL DRIVES DE<br>CAT 2 PORTFOLIOGUIDE EN<br>FL BUILDING SAFETY EN<br>FL APPL LED LIGHTING EN<br>FL INDUSTR.CONTROLS EN<br>FL MACHINE SAFETY EN<br>FL HEATING ELECTR EN<br>FL APPL_INVERTER EN<br>FL_BASE_STATION_EN<br>FL ELEVATOR EN<br>FL POWER SUPPLY EN<br>FL 72H SAMPLE SER EN<br>PO OMNIMATE EN |
| Godkännande/Certifikat/Dokument om överensstämmelse | CB Certificate<br>CB Testreport<br>Declaration of the Manufacturer |
| Meddelande om produktändring | EN - Change of packaging<br>DE - Change of packaging |

# OMNIMATE Signal – serie BL/SL 5.08
# SL 5.08HC/11/180 3.2SN OR BX

**Weidmüller Interface GmbH & Co. KG**
Klingenbergstraße 16
D-32758 Detmold
Germany
Fon: +49 5231 14-0
Fax: +49 5231 14-292083
www.weidmueller.com

## Ritningar

### Dimensional drawing

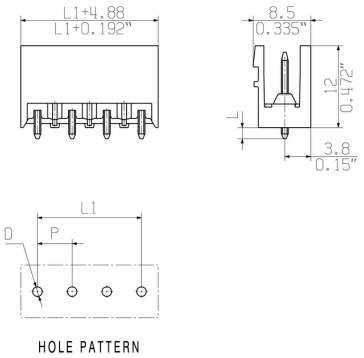


### Produktfördel

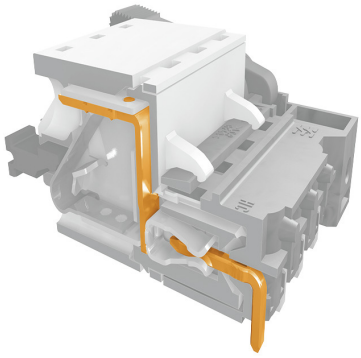

Safe power transmission
Proven properties

### Graph

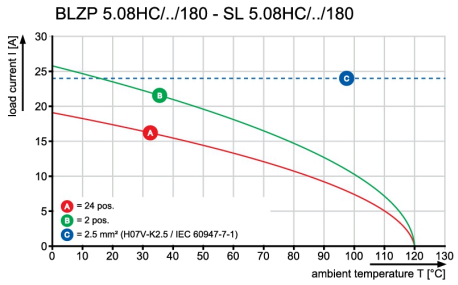


### Graph

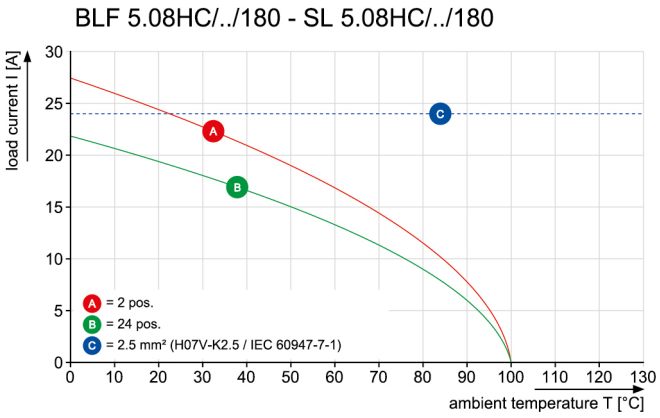


### Graph

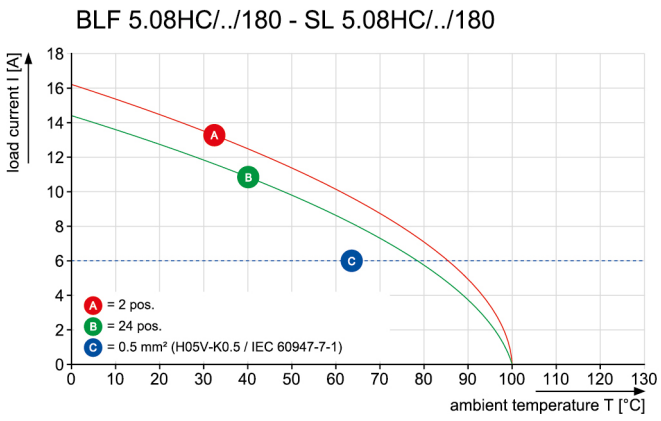

Dimensions without tolerances are no check dimensions

The English version is binding

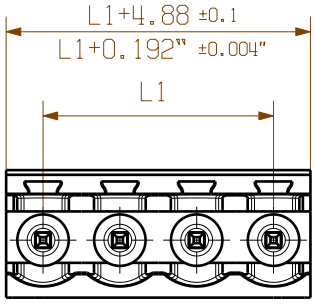


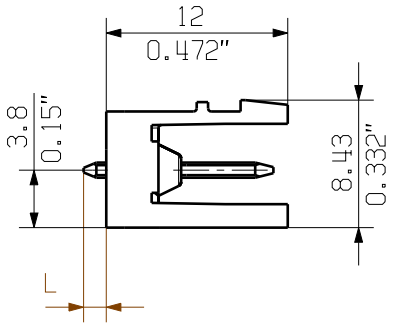


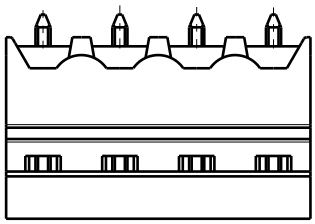

1/1

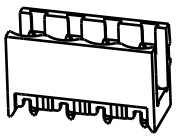

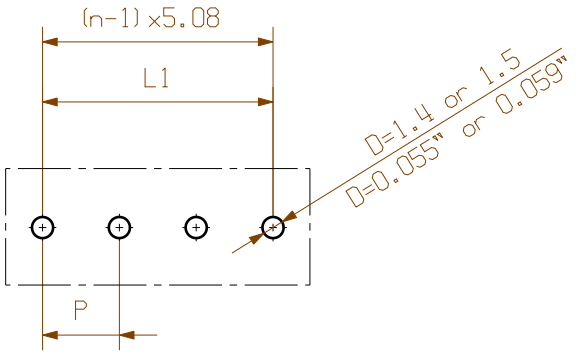


HOLE PATTERN

PCB-Ø 1,4 TILL POLE 8
PCB-Ø 1,5 FROM POLE 9

| n | L1 [mm] | L1 [Inch] |
|---|---|---|
| 24 | 116,84 | 4,600 |
| 23 | 111,76 | 4,400 |
| 22 | 106,68 | 4,200 |
| 21 | 101,60 | 4,000 |
| 20 | 96,52 | 3,800 |
| 19 | 91,44 | 3,600 |
| 18 | 86,36 | 3,400 |
| 17 | 81,28 | 3,200 |
| 16 | 76,20 | 3,000 |
| 15 | 71,12 | 2,800 |
| 14 | 66,04 | 2,600 |
| 13 | 60,96 | 2,400 |
| 12 | 55,88 | 2,200 |
| 11 | 50,80 | 2,000 |
| 10 | 45,72 | 1,800 |
| 9 | 40,64 | 1,600 |
| 8 | 35,56 | 1,400 |
| 7 | 30,48 | 1,200 |
| 6 | 25,40 | 1,000 |
| 5 | 20,32 | 0,800 |
| 4 | 15,24 | 0,600 |
| 3 | 10,16 | 0,400 |
| 2 | 5,08 | 0,200 |

For the mounting of PCBs, it should be noted that the rated data given in the catalogue relates only to the connection elements. The neccessary creepage and clearance paths must be observed in connection with the respective applicant in accordance to VDE 0110. The current-carrying capacity and pitch tolerance is to be determined according to IEC 60326 part 3 very fine.

Weidmueller connectors are tested to the DIN VDE 0627 standard, and are valid for its field of application. Provided that the connectors are used to the intended purpose, all requirements with respect to the occuring of electrical, mechanical, thermic and corrosive stress will be satisfied.

P=PITCH

SHOWN: SL 5.08HC/04/180

| STIFTLAENGE L PIN LENGTH L | TOLERANZ TOLERANCE |
|---|---|
| 3,2 | 0,1 |
| | -0,3 |
| 4,5 | 0,1 |
| | -0,3 |

General tolerance:
DIN ISO 2768-mK

RoHS COMPLIANT

99587/5
22.11.17 HELIS_MA 04

Modification

Weidmüller

Cat.no.: .

3 50953 04
Drawing no. Issue no.

Sheet 01 of 05 sheets

| | Date | Name |
|---|---|---|
| Drawn | 18.02.2011 | HERTEL_S |
| Responsible | | HERTEL_S |
| Checked | 30.11.2017 | HELIS_MA |
| Approved | | LANG_T |

Scale: 2:1

Supersedes: .

# SL 5.08HC/../180..

STIFTLEISTE
MALE HEADER

Product file: SL5.08 HC 7377

The reproduction, distribution and utilization of this document as well as the communication of its contents to others without explicit authorization is prohibited. Offenders will be held liable for the payment of damages. Weidmueller exclusively reserves the right to file for patents, utility models or designs.

© Weidmueller Interface GmbH & Co. KG

# Wave Solder Profile

## Recommended wave solderding profiles

**Weidmüller Interface GmbH & Co. KG**
Klingenbergstraße 16
D-32758 Detmold
Germany
Fon: +49 5231 14-0
Fax: +49 5231 14-292083
www.weidmueller.com

**Single Wave:**

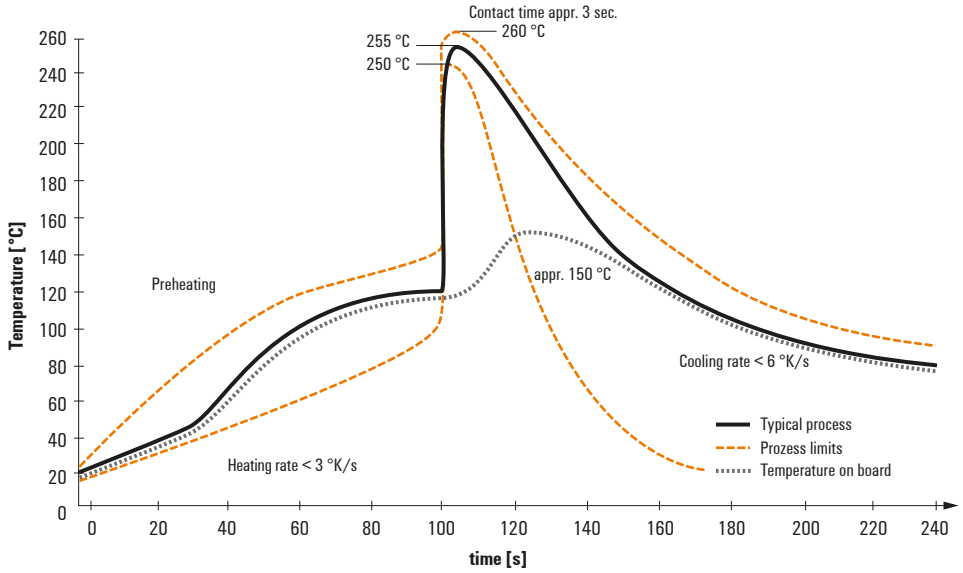


**Double Wave:**

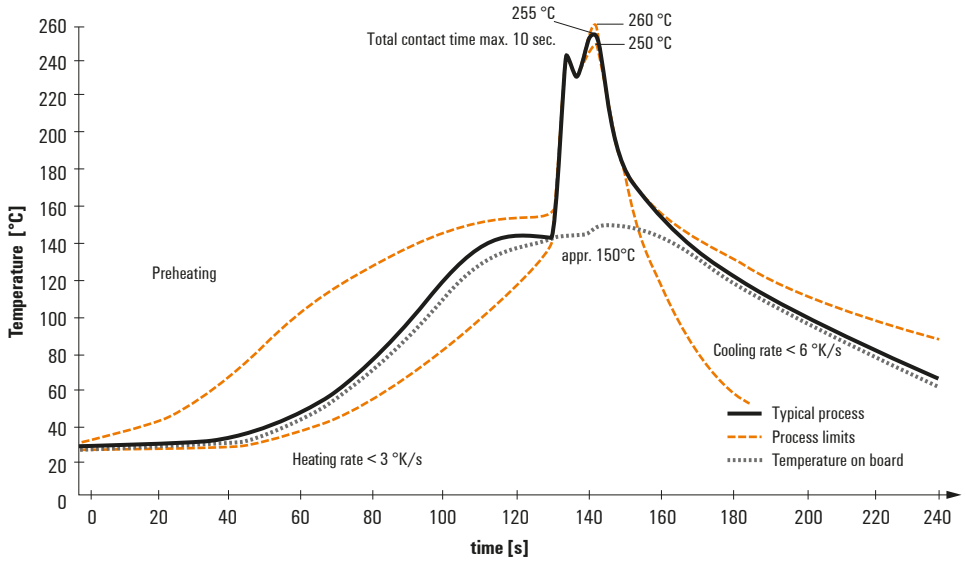


**Wave soldering profiles**

Wired connection elements should be processed in accordance with the DIN EN 61760-1 standard. We have included two recommendations for practical wave soldering profiles, with which Weidmüller PCB terminals and connectors are qualified.

When choosing a suitable profile for your application, the following factors also need to be considered:
- PCB thickness
- Proportion of Cu in the layers
- Single/double-sided assembly
- Product range
- Heating and cooling rates

The single and double wave profiles each indicate the recommended operating range, including the maximum soldering temperature of 260°C. In practice, the maximum soldering temperature is quite often well below the above maximum profile.

We reserve the right to make technical changes.