W-serien
WDK 2.5/TR-DU-PE/o TNHE

Weidmüller Interface GmbH & Co. KG
Klingenbergstraße 16
D-32758 Detmold
Germany
Fon: +49 5231 14-0
Fax: +49 5231 14-292083
www.weidmueller.com

Produktillustration

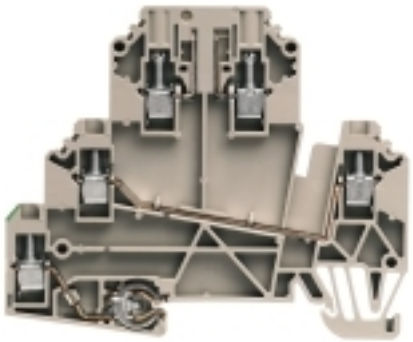

Klippon® Connect med klämbygelteknik
Den höga tillförlitligheten och designvariationen för plintarna med klämbygelanslutning gör planeringen enklare och optimerar driftsäkerheten. Klippon® Connect erbjuder ett beprövat svar på en serie av olika krav.

Allmänna beställningsdata

Typ	WDK 2.5/TR-DU-PE/o TNHE
Art.nr.	1833640000
Artikelbeteckning	Frånskiljbar provningsplint, Skruvanslutning, 2.5 mm², 690 V, 24 A, utan, mörkbeige
GTIN (EAN)	4032248991129
Frp	50 Stück

Weidmüller

W-serien
WDK 2.5/TR-DU-PE/o TNHE

Weidmüller Interface GmbH & Co. KG
Klingenbergstraße 16
D-32758 Detmold
Germany
Fon: +49 5231 14-0
Fax: +49 5231 14-292083
www.weidmueller.com

Tekniska data

Mått och vikter

Bredd	5,1 mm	Byggbredd (tum)	0,201 inch
Höjd	80,5 mm	Bygghöjd (tum)	3,169 inch
Djup	66 mm	Byggdjup (tum)	2,598 inch
Byggdjup inkl. montageskena	67 mm	Nettovikt	17,66 g

Temperaturer

Lagertemperatur, max.	40 °C	Lagertemperatur, min.	10 °C
Lagertemperatur	10 °C...40 °C	Varaktig driftstemperatur, min.	-50 °C
Varaktig driftstemperatur, max.	120 °C		

Frånskiljningsplintar

Längsfrånskiljning	utan	Tvärfrånskiljning	utan
integrerad mäthylsa	Nej		

Klämbara ledare (Märkanslutning)

Anslutningsarea, flertrådig, max.	4 mm²	Anslutningsarea, flertrådig, min.	1,5 mm²
Anslutningsområde, max.	4 mm²	Anslutningsområde, min.	0,5 mm²
Anslutningsriktning	på sidan	Anslutningstyp	Skruvanslutning
Antal anslutningar	5	Avisoleringslängd	8 mm
Klingmått	6 x 3,5 mm	Klämskruv	M 3
Ledararea, entrådig, max.	4 mm²	Ledararea, entrådig, min.	0,5 mm²
Ledararea, fintrådig med ändhylsa DIN 46228/1, max.	2,5 mm²	Ledararea, fintrådig med ändhylsa DIN 46228/1, min.	0,5 mm²
Ledararea, fintrådig med ändhylsa DIN 46228/4, max.	2,5 mm²	Ledararea, fintrådig med ändhylsor DIN 46228/4, min.	0,5 mm²
Ledardiameter, fintrådig, min.	0,5 mm²	Ledardiameter, fintrådig, max.	4 mm²
Tolkdorn enligt 60 947-1	A2	Åtdragningsmoment, max.	0,6 Nm
Åtdragningsmoment, min.	0,5 Nm		

Märkdata

Märkarea	2,5 mm²	Märkspänning	690 V
Märkström	24 A	Genomgångsmotstånd enligt IEC 60947-7-x	2,66 mΩ
Märkstötspänning	8 kV	Nedsmutsningsgrad	3

Märkdata enligt CSA

Certifikat nr. (CSA)	200039-1057876	Ledararea max. (CSA)	12 AWG
Ledararea min. (CSA)	30 AWG	Spänning grupp C (CSA)	300 V
Ström Gr C (CSA)	20 A		

Materialdata

Material	Wemid	Färgkod	mörkbeige
Brännbarhetsklass enligt UL 94	V-0		

W-serien
WDK 2.5/TR-DU-PE/o TNHE

Weidmüller Interface GmbH & Co. KG
Klingenbergstraße 16
D-32758 Detmold
Germany
Fon: +49 5231 14-0
Fax: +49 5231 14-292083
www.weidmueller.com

Tekniska data

Systemparametrar

Utförande	Skruvanslutning, Med PE-anslutning, öppen på en sida	Åtdragningsmoment (klämskruv för kopparledare)	0.5...0.6 Nm
Ändplatta krävs	Ja	Antal potentialer	3
Antal våningar	3	Antal klämställen per våning	2
Antal potentialer per våning	1	Nivåer internt överkopplade	Nej
PE-anslutning	Ja	Skena	TS 35
N-Funktion	Nej	PE-Funktion	Ja
PEN-Funktion	Nej		

ytterligare tekniska data

Monteringstyp	ihakad	explosionstestat utförande	Nej
Öppna sidor	höger		

Klassificeringar

ETIM 4.0	EC000902	ETIM 5.0	EC000902
ETIM 6.0	EC000902	eClass 6.2	27-14-11-20
eClass 7.1	27-14-11-20	eClass 8.1	27-14-11-26
eClass 9.0	27-14-11-26	eClass 9.1	27-14-11-26

Godkännanden

Godkännanden	
ROHS	Uppfyllelse

Downloads

Användardokumentation	StorageConditionsTerminalBlocks
Broschyr/Katalog	CAT 1 TERM 16/17 EN
Godkännande/Certifikat/Dokument om överensstämmelse	DE_PT1002_20160418_706_ISSUE01.pdf
Teknikuppgifter	EPLAN, WSCAD, Zuken E3.S
Teknikuppgifter Data	STEP

Säkerhetsnotering

Säkerhetsanvisning	Safety Information