Klippon K (tom kapsling i aluminium)
KLIPPON K3 VMQ RAL7001

Weidmüller Interface GmbH & Co. KG
Klingenbergstraße 16
D-32758 Detmold
Germany
Fon: +49 5231 14-0
Fax: +49 5231 14-292083
www.weidmueller.com

Varumärket Klippon® har under lång tid stått för kompetens och kvalitet i kapslingar – särskilt när nyckelfärdiga, kundspecifika lösningar för vanliga industriapplikationer och applikationer i explosionsfarliga områden berörs.
Denna filosofi har Weidmüller fortsatt i och med moderniseringen och uppgraderingen av kapslingsserien Klippon® K: Förbättrade produkter för alla applikationskrav. Oberoende av vilket slags applikation kunden planerar kan Weidmüller tillhandahålla en mångfald av aluminiumkapslingar som exakt passar kundens krav.

- Finns i två ytbehandlingar: natur och pulverlackerad (RAL 7001)
- Finns med gjuten silikon- eller kloroprenpackning som standard
- Samma Torx-/spårskruvskalle för 19 kapslingsstorlekar
- Montagehål utanför packningsområdet
- Höga skyddsklasser: IP66, IP67 och IP68
- Slagtålighet på upp till 7 (10) joule
- Utöver tomkapslingsnormen är kapslingarna certifierade i enlighet med ett flertal godkännanden: ATEX, IECEx, GOST Ex, GOST, cULus, Russian Maritime Register och Germanischer Lloyd.
- Saltvattentålig legering
- Standardiserad fördelningskapsling med gängade förskruvningshål och olika plintkonfigurationer

Allmänna beställningsdata

Typ	KLIPPON K3 VMQ RAL7001
Art.nr.	1937900000
Artikelbeteckning	Klippon K (tom kapsling i aluminium), Tom kapsling, Aluminiumkapsling, Höjd: 70 mm, Bredd: 165 mm, Djup: 45 mm, Material: Aluminium AlSi12, Pulverlackad, textured, silvergrå
GTIN (EAN)	4032248610129
Frp	5 Stück

Klippon K (tom kapsling i aluminium)
KLIPPON K3 VMQ RAL7001

Weidmüller Interface GmbH & Co. KG
Klingenbergstraße 16
D-32758 Detmold
Germany
Fon: +49 5231 14-0
Fax: +49 5231 14-292083
www.weidmueller.com

Tekniska data

Mått och vikter

Bredd	165 mm	Byggbredd (tum)	6,496 inch
Höjd	70 mm	Bygghöjd (tum)	2,756 inch
Djup	45 mm	Byggdjup (tum)	1,772 inch
Montagemått bredd	153 mm	Montagemått höjd	42 mm
Nettovikt	469,2 g		

Environmental Product Compliance

REACH SVHC	Lead 7439-92-1

Allmänna uppgifter

Användningsområden	Processindustri, Transportväsende, Fartygsbyggnad, Förpackningsindustri, Hamnanläggningar, Maskintillverkning	Materialtjocklek	3,5 mm
Materialtjocklek kapsling	3,5 mm	Materialtjocklek lock	3 mm
Material	Aluminium AlSi12	Tätningsmaterial	Silikon
Yta	Pulverlackad, textured	Driftstemperatur, min.	-60 °C
Driftstemperatur, max	135 °C	Slagtålighet	10.00 J
Skyddsklass	IP66, IP67, IP68	Anmärkning: Skyddsklass	IP68 (t=72h, h=1m)
Kapslingens fastsättning	Hål 4 mm	Fastsättning av lock	M4 torx stainless steel screws with slot
Komponentfastsättning	Gängade hål M4		

Bestyckning horisontal

WDU 2,5 / ZDU 2,5 / IDU 2,5	1x22

Bestyckning vertikal

WDU 2,5 / ZDU 2,5 / IDU 2,5	*	WDU 4 / ZDU 4	*

Certifikatnummer kapsling

Certifikat nr. (GERMLLOYD)	TAE00002SM	Certifikat-Nr. (MARITREG)	14.40040.250
Certifikat-Nr. (cULus)	E197061		

Förskruvningar

M12	1	M16	1

Förskruvningar höger

M12	1	M16	1

Förskruvningar uppe / nere

M12	6	M16	5
M20	4		

Klippon K (tom kapsling i aluminium)
KLIPPON K3 VMQ RAL7001

Weidmüller Interface GmbH & Co. KG
Klingenbergstraße 16
D-32758 Detmold
Germany
Fon: +49 5231 14-0
Fax: +49 5231 14-292083
www.weidmueller.com

Tekniska data

Klassificeringar

ETIM 4.0	EC002600	ETIM 5.0	EC002600
ETIM 6.0	EC000261	eClass 6.2	27-14-91-07
eClass 7.1	27-14-91-07	eClass 8.1	27-14-91-07
eClass 9.0	27-18-01-01	eClass 9.1	27-18-92-90

Godkännanden

Godkännanden	
ROHS	Uppfyllelse

Downloads

Användardokumentation	MB KLIPPON ENCL.TECN DE Assembly guidelines - empty enclosures
Broschyr/Katalog	MB KLIPPON ENCL.TECN EN CAT 5 ENCL 17/18 EN FL RAILWAY 2014 EN
Godkännande/Certifikat/Dokument om överensstämmelse	EU Declaration of Conformity - Klippon K Empty Enclosures - DoC DE PS2410 160412 001ISS01
Teknikuppgifter Data	STEP
Upphandlingsspecifikation	Klippon K3 VMQ RAL7001_1937900000_DE Klippon K3 VMQ RAL7001_1937900000_EN

Klippon K (tom kapsling i aluminium)
KLIPPON K3 VMQ RAL7001

Weidmüller Interface GmbH & Co. KG
Klingenbergstraße 16
D-32758 Detmold
Germany
Fon: +49 5231 14-0
Fax: +49 5231 14-292083
www.weidmueller.com

Ritningar
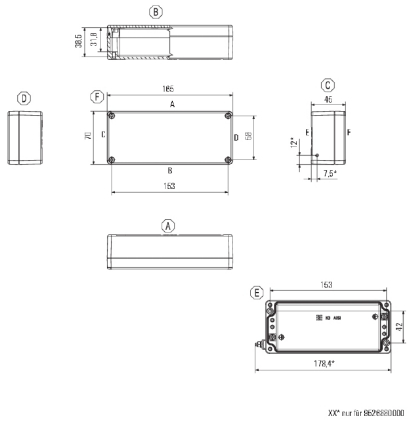
Profilritning