TERMSERIES
RCL425060

Weidmüller Interface GmbH & Co. KG
Klingenbergstraße 16
D-32758 Detmold
Germany
Fon: +49 5231 14-0
Fax: +49 5231 14-292083
www.weidmueller.com

Produktillustration



Avbildning liknande

TERMSERIES tillbehör omfattar:
- Ersättningsrelä
- Sockel
- Sektionsplattor
- Överkopplingar
- Inmatningsmoduler

Allmänna beställningsdata

Typ	RCL425060
Art.nr.	1201260000
Artikelbeteckning	TERMSERIES, Relä, Antal kontakter: 2 Växlandekontakt AgNi 5µm Au, Märkstyrspänning: 60 V DC, Varaktig ström: 8 A, Stickanslutning
GTIN (EAN)	4050118049732
Frp	20 Stück

TERMSERIES
RCL425060

Weidmüller Interface GmbH & Co. KG
Klingenbergstraße 16
D-32758 Detmold
Germany
Fon: +49 5231 14-0
Fax: +49 5231 14-292083
www.weidmueller.com

Tekniska data

Mått och vikter

Bredd	12,7 mm	Byggbredd (tum)	0,5 inch
Höjd	29 mm	Bygghöjd (tum)	1,142 inch
Djup	15,7 mm	Byggdjup (tum)	0,618 inch
Nettovikt	14,45 g		

Temperaturer

Driftstemperatur, max	70 °C	Driftstemperatur, min.	-40 °C
Fuktighet	40 °C/93 % rel. fuktighet, ingen kondens	Lagertemperatur, max.	85 °C
Lagertemperatur, min.	-40 °C	Drifttemperatur	-40 °C...70 °C
Lagertemperatur	-40 °C...85 °C		

Environmental Product Compliance

REACH SVHC	Lead 7439-92-1

Ingång

Märkstyrspänning	60 V DC	Märkström DC	7 mA
Märkeffekt	420 mW	Tillslags-/frånslagsspänning, typ.	45 V / 6 V DC
Spolmotstånd	8300 Ω ± 12 %		

Utgång

Märkkopplingsspänning	250 V AC	Varaktig ström	8 A
Inkopplingsströmmen	6 A, 15 A / 4 s	AC-brytförmåga (ohmsk), max.	2000 VA
DC-brytförmåga (ohmsk), max.	192 W @ 24 V	Inkopplingsfördröjning	≤ 8 ms
Frånslagsfördröjning	≤ 6 ms	min. Bryteffekt	1 mA @ 1 V
max. Kopplingsfrekvens vid märklast	0,1 Hz		

Kontaktdata

Kontakttyp	2 Växlandekontakt (AgNi 5µm Au)	Mekanisk livslängd	30 X 10^6 kopplingar

Allmänna uppgifter

Provknapp	Nej	Mekanisk indikator för brytarläge	Nej
Färgkod	transparent	Brännbarhetsklass enligt UL 94	V-2

Isolationskoordinater

Märkspänning	250 V	Överspänningskategori	III
Nedsmutsningsgrad	2	Skyddsklass	IP20
Spänningshållfasthet, ingång/utgång	5 kV_{eff} / 1min	Kryp- och luftsträcka ingång – utgång	≥ 10 mm
Spänningstålighet för intilliggande kontakter	2,5 KV_{eff} / 1 Min.	Spänningstålighet för öppna kontakter	1 kV_{eff} / 1 min

Ytterligare information om godkännanden/normer

Normer	IEC 61810-1, UL508

Skapandedatum den 8 juli 2019 16:34:30 CEST

TERMSERIES
RCL425060

Weidmüller Interface GmbH & Co. KG
Klingenbergstraße 16
D-32758 Detmold
Germany
Fon: +49 5231 14-0
Fax: +49 5231 14-292083
www.weidmueller.com

Tekniska data

Anslutningsdata

Ledaranslutningsteknik	Stickanslutning	Delning i mm (P)	5 mm

Klassificeringar

ETIM 3.0	EC001437	ETIM 5.0	EC001437
ETIM 6.0	EC001437	UNSPSC	30-21-19-17
eClass 5.1	27-37-16-01	eClass 6.2	27-37-16-01
eClass 7.1	27-37-16-01	eClass 8.1	27-37-16-01
eClass 9.0	27-37-16-01	eClass 9.1	27-37-16-01

Godkännanden

ROHS	Uppfyllelse

Downloads

Broschyr/Katalog	CAT 4.2 ELECTR 18/19 EN
Teknikuppgifter	EPLAN, WSCAD
Teknikuppgifter Data	STEP

TERMSERIES
RCL425060

Weidmüller Interface GmbH & Co. KG
Klingenbergstraße 16
D-32758 Detmold
Germany
Fon: +49 5231 14-0
Fax: +49 5231 14-292083
www.weidmueller.com

Ritningar

Kopplingsbild

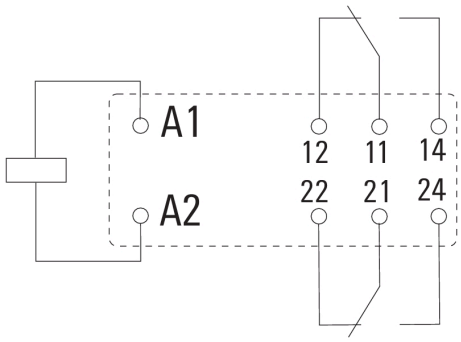

Vy av stift underifrån

Graph

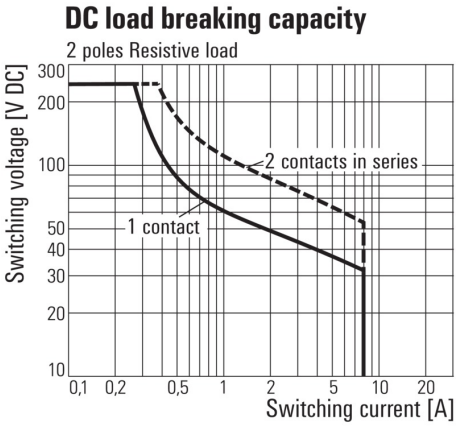

DC-lastgränskurva
Ohmsk last

Graph

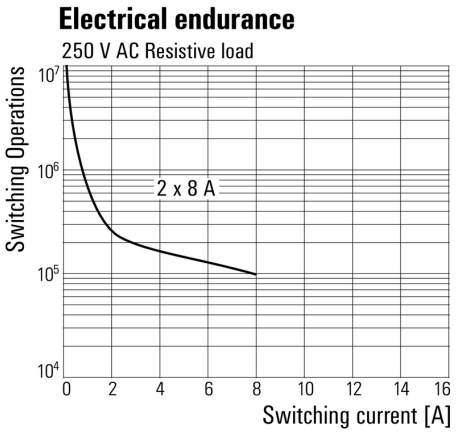

Elektrisk livslängd
250 V AC ohmsk last

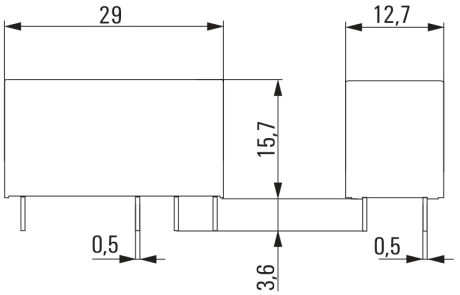

TERMSERIES
RCL425060

Weidmüller Interface GmbH & Co. KG
Klingenbergstraße 16
D-32758 Detmold
Germany
Fon: +49 5231 14-0
Fax: +49 5231 14-292083
www.weidmueller.com

Ritningar

Miscellaneous

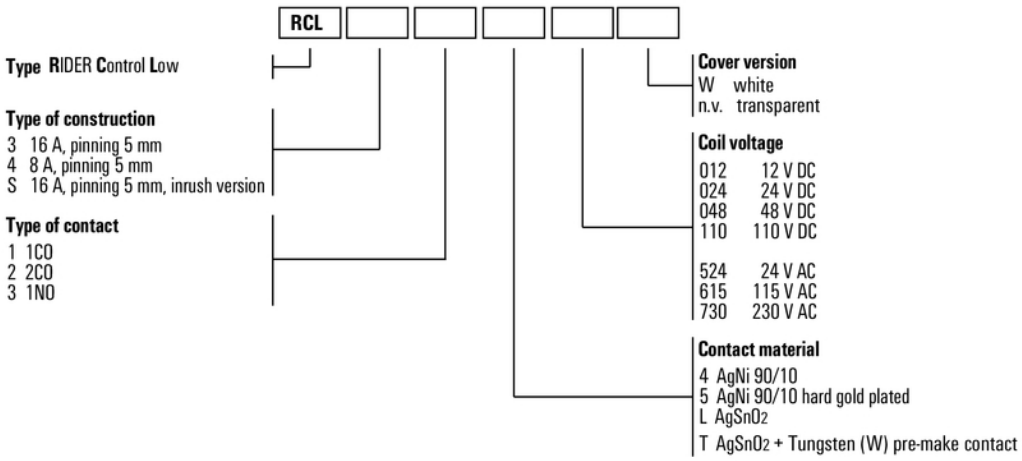

Typnycklar