SAIE-M12SB-4-H10TL

Weidmüller Interface GmbH & Co. KG
Klingenbergstraße 16
D-32758 Detmold
Germany
Fon: +49 5231 14-0
Fax: +49 5231 14-292083
www.weidmueller.com

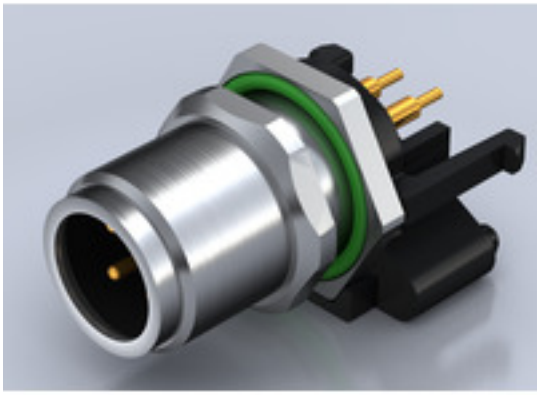

Weidmüller är nu en av branschens ledande internationella leverantörer av kontaktdon. En viktig stöttepelare i denna produktfamilj är de runda kontaktdonen, som Weidmüller säljer under produktnamnet SAI. Vid utvecklingen av SAI-produkterna har Weidmüllers ingenjörer alltid koncentrerat sig på att uppnå rationella, kostnadseffektiva installationskoncept och har – i samarbete med de stora användarna – försett marknaderna med väl genomtänkta produkter som blir till standarder vad det gäller funktionalitet och kvalitet runt hela världen. De bästa exemplen är de nya effektfördelarna med S- och T-kodad M12. Dessa moduler kännetecknas av särskilt höga strömmar och spänningar. Därigenom kan de även användas med exempelvis trefasmotorer.

Allmänna beställningsdata

Typ	SAIE-M12SB-4-H10TL
Art.nr.	2423990000
Artikelbeteckning	Chassie kontakt, M12, Antal poler: 4
GTIN (EAN)	4050118431933
Frp	10 Stück

SAIE-M12SB-4-H10TL

Weidmüller Interface GmbH & Co. KG
Klingenbergstraße 16
D-32758 Detmold
Germany
Fon: +49 5231 14-0
Fax: +49 5231 14-292083
www.weidmueller.com

Tekniska data

Mått och vikter

Nettovikt	15 g

Environmental Product Compliance

REACH SVHC	Lead 7439-92-1

Tekniska data för kretskortskontakt

Antal poler	4	Kapsling	M12 hane
Kapslingsyta	förnicklad	Kodering	B
Montagehöjd	10 mm	Monteringsgänga	M12
Monteringstyp	Montering på bakre vägg	Skärmanslutning	Ja
Märkspänning	250 V	Märkspänning	250 V
Märkström	4 A	Märkström	4 A
Temperaturområde	-30…80 °C	Skyddsklass	IP67
Kontaktyta	Au (guld)	Kapslingsmaterial	CuZn, förnicklad
Anslutningsgänga	M12	Åtdragningsmoment	M12: 0,8 Nm
Monteringsgänga	M 12	Område, montagemoment	1.2 Nm
Montering på kretskortet	Dopplödning	Isolationshållfasthet	100 MΩ
Nedsmutsningsgrad	3 (2 inom det tätade området)	Stickcykler	≥ 100
Kontaktmaterial	CuZn	Kontramutter, material	CuZn, förnicklad
Material för flänskapslingen	CuZn, förnicklad		

Karakteristiska systemvärden

Montering på kretskortet	Dopplödning	Antal poler	4
Isolationshållfasthet	100 MΩ	Polradstal	1
Skyddsklass	IP67	Stickcykler	≥ 100

Materialdata

Kontaktmaterial	CuZn	Kontaktyta	Au (guld)

Klassificeringar

ETIM 6.0	EC002638	eClass 6.2	27-26-07-02
eClass 9.0	27-44-03-09	eClass 9.1	27-44-03-09

Godkännanden

ROHS	Uppfyllelse

Downloads

Broschyr/Katalog	FL FIELDWIRING EN
Teknikuppgifter Data	STEP

SAIE-M12SB-4-H10TL

Weidmüller Interface GmbH & Co. KG
Klingenbergstraße 16
D-32758 Detmold
Germany
Fon: +49 5231 14-0
Fax: +49 5231 14-292083
www.weidmueller.com

Ritningar

Profilritning

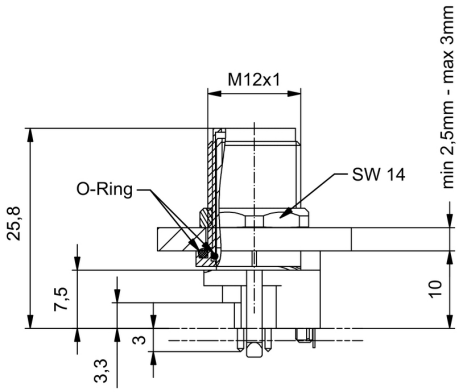

Kretskortsdesign

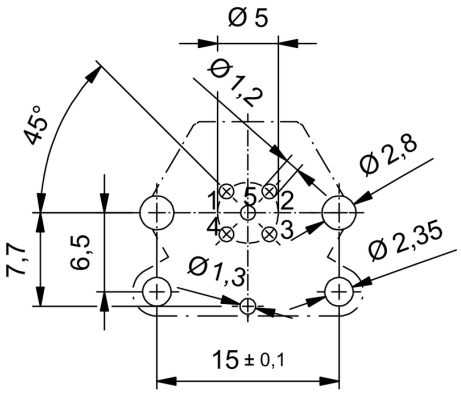

Håltagning frontpanel

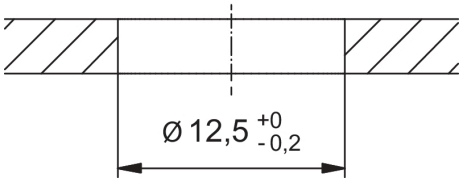

Polschema

