# OMNIMATE Signal – serie BL/SL 5.08
# SLF 5.08/10/180DF SN OR BX

**Weidmüller Interface GmbH & Co. KG**
Klingenbergstraße 16
D-32758 Detmold
Germany
Fon: +49 5231 14-0
Fax: +49 5231 14-292083
www.weidmueller.com

## Produktillustration

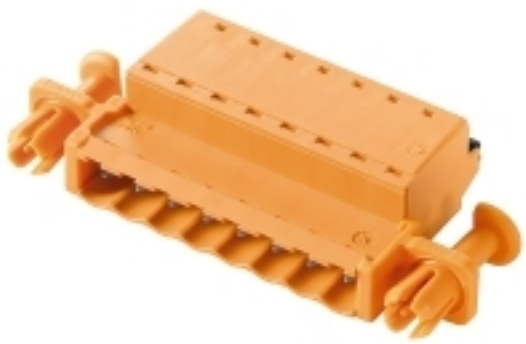

Avbildning liknande

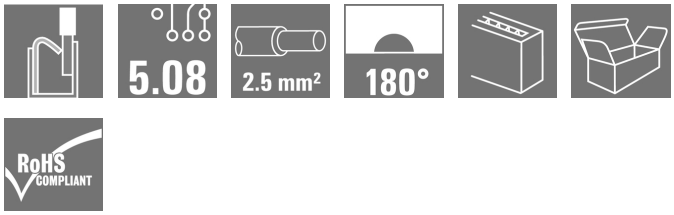


Hankontakt i PUSH IN-anslutningsteknik med rak utgångsriktning, tillsammans med BLF 5.08HC som Wire-to-Wire applikation som väggenomföring. Stiftlisterna har plats för märkning och kan kodas.

### Allmänna beställningsdata

| | |
|---|---|
| Typ | SLF 5.08/10/180DF SN OR BX |
| Art.nr. | 1353680000 |
| Artikelbeteckning | Kretskortsstickanslutning, Stiftkontakt, 5.08 mm, Antal poler: 10, 180°, PUSH IN, Fjäderanslutning, Anslutningsområde, max. : 3.31 mm², Box |
| GTIN (EAN) | 4050118156423 |
| Frp | 24 Stück |
| Produktparametrar | IEC: 400 V / 25.9 A / 0.2 - 2.5 mm²<br>UL: 300 V / 14 A / AWG 26 - AWG 12 |
| Förpackning | Box |

# OMNIMATE Signal – serie BL/SL 5.08
# SLF 5.08/10/180DF SN OR BX

**Weidmüller Interface GmbH & Co. KG**
Klingenbergstraße 16
D-32758 Detmold
Germany
Fon: +49 5231 14-0
Fax: +49 5231 14-292083
www.weidmueller.com

## Tekniska data

### Mått och vikter

| | | | |
|---|---|---|---|
| Höjd | 14,2 mm | Bygghöjd (tum) | 0,559 inch |
| Djup | 31 mm | Byggdjup (tum) | 1,22 inch |
| Nettovikt | 22,5 g | | |

### Packaging

| | | | |
|---|---|---|---|
| Förpackning | Box | VPE-längd | 30 mm |
| VPE-bredd | 135 mm | VPE-höjd | 350 mm |

### Karakteristiska systemvärden

| | | | |
|---|---|---|---|
| Produktfamilj | OMNIMATE Signal – serie BL/SL 5.08 | Anslutningstyp | Fältanslutning |
| Ledaranslutningsteknik | PUSH IN, Fjäderanslutning | Delning i mm (P) | 5,08 mm |
| Delning i tum (P) | 0,2 inch | Ledarutgångsriktning | 180° |
| Antal poler | 10 | L1 i mm | 45,72 mm |
| L1 i tum | 1,8 inch | Polradstal | 1 |
| Märkarea | 2,5 mm² | Beröringsskydd enligt DIN VDE 57 | fingers. instucken/ handryggss. ej inst. |
| Genomgångsmotstånd (6) | 4,50 mΩ | Koderbar | Ja |
| Avisoleringslängd | 10 mm | Skruvmejselklinga | 0,6 x 3,5 |
| Skruvmejselklinga Norm | DIN 5264 | Stickcykler | 25 |
| Max. instickskraft/pol | 7 N | Max. dragkraft/pol | 5,5 N |

### Materialdata

| | | | |
|---|---|---|---|
| Isoleringsmaterial | PBT | Färgkod | orange |
| Färg manöverelement | svart | Färgtabell (jämförbar) | RAL 2000 |
| Isolationshållfasthet | ≥ $10^8$ Ω | Brännbarhetsklass enligt UL 94 | V-0 |
| GWFI | 960 °C | Kontaktmaterial | CuSn |
| Kontaktyta | förtennad | Skiktstruktur för stiftkontakten | 4-8 µm Sn varmförtent |
| Lagertemperatur, min. | -25 °C | Lagertemperatur, max. | 55 °C |
| relativ fuktighet vid lagring, max | 80 % | Driftstemperatur, min. | -50 °C |
| Driftstemperatur, max | 100 °C | Temperaturområde Montage, min. | -25 °C |
| Temperaturområde Montage, max. | 100 °C | | |

### Anslutningsbara ledare

| | |
|---|---|
| Anslutningsområde, min. | 0,13 mm² |
| Anslutningsområde, max. | 3,31 mm² |
| Ledardiameter, AWG, min. | AWG 26 |
| Ledardiameter, AWG, max | AWG 12 |
| entrådig, min. H05(07) V-U | 0,2 mm² |
| entrådig, max. H05(07) V-U | 2,5 mm² |
| fintrådig, min. H05(07) V-K | 0,2 mm² |
| fintrådig, max. H05(07) V-K | 2,5 mm² |
| med AEH med krage DIN 46 228/4, min. | 0,2 mm² |
| med ändhylsa med krage DIN 46 228/4, max. | 2,5 mm² |
| med ändhylsa enligt DIN 46 228/1, min. | 0,2 mm² |
| med ändhylsa enligt DIN 46 228/1, max. | 2,5 mm² |
| Plugmätare enligt EN 60999 a x b; ø | 2,8 mm x 2,0 mm |

# OMNIMATE Signal – serie BL/SL 5.08
# SLF 5.08/10/180DF SN OR BX

**Weidmüller Interface GmbH & Co. KG**
Klingenbergstraße 16
D-32758 Detmold
Germany
Fon: +49 5231 14-0
Fax: +49 5231 14-292083
www.weidmueller.com

## Tekniska data

| | | | | |
|---|---|---|---|---|
| Anslutningsbar ledare | Ledarens anslutningsarea | Typ | fintrådig | |
| | | nominell | 0,5 mm² | |
| | AEH | Avisoleringslängd | nominell | 12 mm |
| | | Avisoleringslängd | nominell | 10 mm |
| | Ledarens anslutningsarea | Typ | fintrådig | |
| | | nominell | 0,75 mm² | |
| | AEH | Avisoleringslängd | nominell | 12 mm |
| | | Avisoleringslängd | nominell | 10 mm |
| | Ledarens anslutningsarea | Typ | fintrådig | |
| | | nominell | 1 mm² | |
| | AEH | Avisoleringslängd | nominell | 12 mm |
| | | Avisoleringslängd | nominell | 10 mm |
| | Ledarens anslutningsarea | Typ | fintrådig | |
| | | nominell | 1,5 mm² | |
| | AEH | Avisoleringslängd | nominell | 10 mm |
| | | Avisoleringslängd | nominell | 12 mm |
| | Ledarens anslutningsarea | Typ | fintrådig | |
| | | nominell | 2,5 mm² | |
| | AEH | Avisoleringslängd | nominell | 10 mm |
| Referenstext | The outside diameter of the plastic collar should not be larger than the pitch (P). | | | |
| Max. anslutningsområde | 3,31 mm² | | | |

### Märkdata enligt CSA

| | | | |
|---|---|---|---|
| Märkspänning (användargrupp B / CSA) | 300 V | Märkspänning (användargrupp D / CSA) | 300 V |
| Märkström (användargrupp B / CSA) | 10 A | Märkström (användargrupp D / CSA) | 10 A |
| Ledardiameter AWG, min. | AWG 26 | Ledardiameter AWG, max. | AWG 12 |

### Märkdata enligt UL 1059

| | | | |
|---|---|---|---|
| Institut (cURus) | c UL us | Certifikat nr (cURus) | E60693 |
| Märkspänning (användargrupp B / UL 1059) | 300 V | Märkspänning (användargrupp D / UL 1059) | 300 V |
| Märkström (användargrupp B / UL 1059) | 14 A | Märkström (användargrupp D / UL 1059) | 10 A |
| Ledardiameter AWG, min. | AWG 26 | Ledardiameter AWG, max. | AWG 12 |
| Hänvisning till godkännandevärden | Specifikationerna avser maxvärden. För detaljer – se typgodkännandeintyg. | | |

### Märkdata enligt IEC

| | | | |
|---|---|---|---|
| testad enligt standard | IEC 60664-1, IEC 61984 | Märkström, min. antal poler (Tu=20°C) | 25,9 A |
| Märkström, max. antal poler (Tu=20°C) | 21,7 A | Märkström, min. antal poler (Tu=40°C) | 22,5 A |
| Märkström, max. antal poler (Tu=40°C) | 18,5 A | Märkspänning vid överspänningsk./ Nedsmutsningsgrad II/2 | 400 V |
| Märkspänning vid överspänningsk./ Nedsmutsningsgrad III/2 | 320 V | Märkspänning vid överspänningskat./ Nedsmutsningsgrad III/3 | 250 V |
| Märkspänning vid överspänningsk./ Nedsmutsningsgrad II/2 | 4 kV | Märkspänning vid överspänningsk./ Nedsmutsningsgrad III/2 | 4 kV |
| Märkstötspänning vid överspänningsk./ Nedsmutsningsgrad III/3 | 4 kV | Korttidströmhållfasthet | 3 x 1s mit 120 A |

# OMNIMATE Signal – serie BL/SL 5.08
# SLF 5.08/10/180DF SN OR BX

**Weidmüller Interface GmbH & Co. KG**
Klingenbergstraße 16
D-32758 Detmold
Germany
Fon: +49 5231 14-0
Fax: +49 5231 14-292083
www.weidmueller.com

## Tekniska data

### Klassificeringar

| | | | |
|---|---|---|---|
| ETIM 4.0 | EC002637 | ETIM 5.0 | EC002637 |
| ETIM 6.0 | EC002638 | eClass 6.2 | 27-26-07-04 |
| eClass 7.1 | 27-44-04-02 | eClass 8.1 | 27-44-04-02 |
| eClass 9.0 | 27-44-03-09 | eClass 9.1 | 27-44-03-09 |

### Anmärkningar

| | |
|---|---|
| Anmärkningar | • Ytterligare färger finns på förfrågan.<br>• Förgyllda kontaktytor på förfrågan<br>• Märkström relaterad till märkarea och min. antal poler.<br>• AEH utan plastkrage enligt DIN 46228/1<br>• AEH med plastkrage enligt DIN 46228/4<br>• P på ritningen = raster |
| IPC-konformitet | Konformitet: Produkterna utvecklas, tillverkas och levereras i enlighet med internationellt erkända standarder och normer, och uppfyller de egenskaper som garanteras i databladet resp. har designegenskaper i enlighet med IPC-A-610 "Klass 2". Övriga anspråk gällande produkterna kan bedömas på begäran. |

### Godkännanden

| | |
|---|---|
| Godkännanden | |
| ROHS | Uppfyllelse |

### Downloads

| | |
|---|---|
| Broschyr/Katalog | FL DRIVES EN<br>MB DEVICE MANUF. EN<br>FL DRIVES DE<br>CAT 2 PORTFOLIOGUIDE EN<br>FL BUILDING SAFETY EN<br>FL APPL LED LIGHTING EN<br>FL INDUSTR.CONTROLS EN<br>FL MACHINE SAFETY EN<br>FL HEATING ELECTR EN<br>FL APPL_INVERTER EN<br>FL_BASE_STATION_EN<br>FL ELEVATOR EN<br>FL POWER SUPPLY EN<br>FL 72H SAMPLE SER EN<br>PO OMNIMATE EN |
| Godkännande/Certifikat/Dokument om överensstämmelse | Declaration of the Manufacturer |
| White Paper ledaranslutning | Download Whitepaper |

# OMNIMATE Signal – serie BL/SL 5.08
# SLF 5.08/10/180DF SN OR BX

**Weidmüller Interface GmbH & Co. KG**
Klingenbergstraße 16
D-32758 Detmold
Germany
Fon: +49 5231 14-0
Fax: +49 5231 14-292083
www.weidmueller.com

## Ritningar

### Dimensional drawing

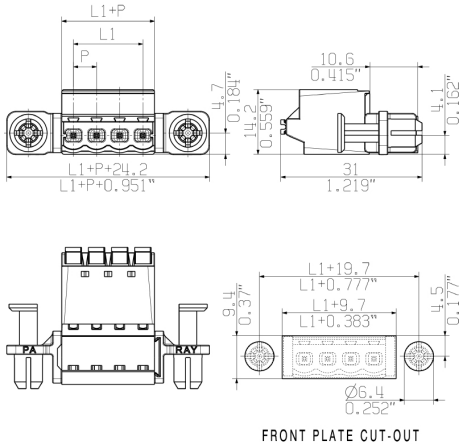


### Graph

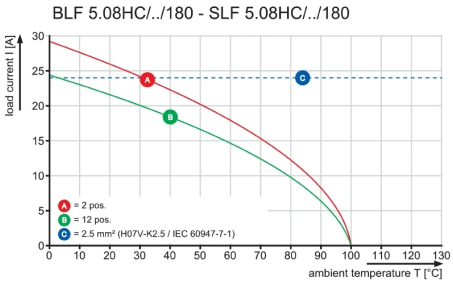


### Graph

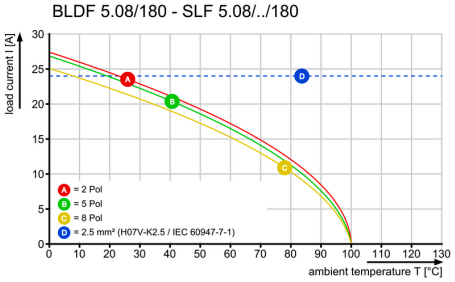


### Produktfördel



Uncompromising functionality
High vibration resistance

### Produktfördel



Solid PUSH IN contact
Safe and durable

### Produktfördel



Lower assembly costs
Secure in a matter of seconds

# OMNIMATE Signal – serie BL/SL 5.08
# SLF 5.08/10/180DF SN OR BX

**Weidmüller Interface GmbH & Co. KG**
Klingenbergstraße 16
D-32758 Detmold
Germany
Fon: +49 5231 14-0
Fax: +49 5231 14-292083
www.weidmueller.com

## Ritningar

### Produktfördel

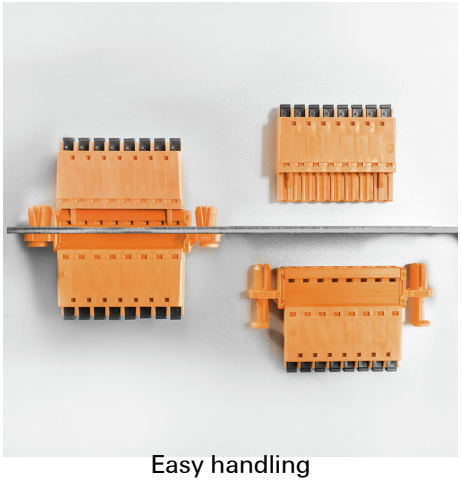

Easy handling
No implementation framework necessary