OMNIMATE Power – serie LL
LLF 7.50/04/90V 5.0SN BK BX

Weidmüller Interface GmbH & Co. KG
Klingenbergstraße 16
D-32758 Detmold
Germany
Fon: +49 5231 14-0
Fax: +49 5231 14-292083
www.weidmueller.com



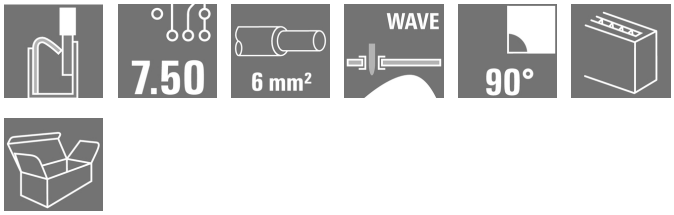

Den robusta direktanslutningen för maximala ström- och spänningskrav i alla applikationer inom effektelektronik, som solenergi-växelriktare, frekvensomvandlare, servostyrningar och strömförsörjningar.

Allmänna beställningsdata

Typ	LLF 7.50/04/90V 5.0SN BK BX
Art.nr.	2472100000
Artikelbeteckning	Kretskortsplint, 7.50 mm, Antal poler: 4, 90°, Lödstiftlängd (l): 5 mm, förtennad, svart, PUSH IN med manöverknapp, Anslutningsområde, max. : 6 mm², Box
GTIN (EAN)	4050118543780
Frp	80 Stück
Produktparametrar	IEC: 1000 V / 41 A / 0.5 - 6 mm² UL: 600 V / 35 A / AWG 24 - AWG 8
Förpackning	Box

OMNIMATE Power – serie LL
LLF 7.50/04/90V 5.0SN BK BX

Weidmüller Interface GmbH & Co. KG
Klingenbergstraße 16
D-32758 Detmold
Germany
Fon: +49 5231 14-0
Fax: +49 5231 14-292083
www.weidmueller.com

Tekniska data

Mått och vikter

Bredd	31 mm	Byggbredd (tum)	1,22 inch
Höjd	36,55 mm	Bygghöjd (tum)	1,439 inch
Höjd lägstbyggande	31,55 mm	Djup	22,07 mm
Byggdjup (tum)	0,869 inch	Nettovikt	14,715 g

Packaging

Förpackning	Box	VPE-längd	300 mm
VPE-bredd	210 mm	VPE-höjd	45 mm

Karakteristiska systemvärden

Produktfamilj	OMNIMATE Power – serie LL	Ledaranslutningsteknik	PUSH IN med manöverknapp
Montering på kretskortet	THT lödanslutning	Ledarutgångsriktning	90°
Delning i mm (P)	7,5 mm	Delning i tum (P)	0,295 inch
Antal poler	4	Uppgraderbar av kunden	Nej
Lödstiftlängd (l)	5 mm	Dimensioner för lödstift	d = 1,5 mm
Diameter bestyckningshål (D)	2 mm	Tolerans diameter bestyckningshål (D)	+ 0,1 mm
Antal lödstift per pol	1	Avisoleringslängd	12 mm
L1 i mm	22,5 mm	L1 i tum	0,885 inch
Beröringsskydd enligt DIN VDE 0470	IP 20	Beröringsskydd enligt DIN VDE 57	fingersäker

Materialdata

Isoleringsmaterial	Wemid (PA)	Färgkod	svart
Färg manöverelement	orange	Material manöverelement	PA4T GF
Färgtabell (jämförbar)	RAL 9011	Isoleringsmaterialgrupp	I
Isolationshållfasthet	≥ 10^8 Ω	Brännbarhetsklass enligt UL 94	V-0
Kontaktmaterial	E-Cu	Kontaktyta	förtennad
Skiktstruktur för lödanslutningen	4-10 µ Sn matt	Lagertemperatur, min.	-40 °C
Lagertemperatur, max.	85 °C	relativ fuktighet vid lagring, max	80 %
Driftstemperatur, min.	-40 °C	Driftstemperatur, max	120 °C

Anslutningsbara ledare

Anslutningsområde, min.	0,25 mm²
Anslutningsområde, max.	6 mm²
Ledardiameter, AWG, min.	AWG 24
Ledardiameter, AWG, max	AWG 8
entrådig, min. H05(07) V-U	0,5 mm²
entrådig, max. H05(07) V-U	6 mm²
fintrådig, min. H05(07) V-K	0,5 mm²
fintrådig, max. H05(07) V-K	6 mm²
med AEH med krage DIN 46 228/4, min.	0,25 mm²
med ändhylsa med krage DIN 46 228/4, max.	6 mm²
med ändhylsa enligt DIN 46 228/1, min.	0,25 mm²
med ändhylsa enligt DIN 46 228/1, max.	6 mm²

Weidmüller

OMNIMATE Power – serie LL
LLF 7.50/04/90V 5.0SN BK BX

Weidmüller Interface GmbH & Co. KG
Klingenbergstraße 16
D-32758 Detmold
Germany
Fon: +49 5231 14-0
Fax: +49 5231 14-292083
www.weidmueller.com

Tekniska data

Anslutningsbar ledare	Ledarens anslutningsarea	Typ	fintrådig	
		nominell	0,5 mm²	
	AEH	Avisoleringslängd	nominell	14 mm
	Ledarens anslutningsarea	Typ	fintrådig	
		nominell	1 mm²	
	AEH	Avisoleringslängd	nominell	15 mm
	Ledarens anslutningsarea	Typ	fintrådig	
		nominell	1,5 mm²	
	AEH	Avisoleringslängd	nominell	15 mm
		Avisoleringslängd	nominell	12 mm
	Ledarens anslutningsarea	Typ	fintrådig	
		nominell	0,75 mm²	
	AEH	Avisoleringslängd	nominell	14 mm
	Ledarens anslutningsarea	Typ	fintrådig	
		nominell	2,5 mm²	
	AEH	Avisoleringslängd	nominell	14 mm
		Avisoleringslängd	nominell	12 mm
	Ledarens anslutningsarea	Typ	fintrådig	
		nominell	4 mm²	
	AEH	Avisoleringslängd	nominell	12 mm
		Avisoleringslängd	nominell	14 mm
	Ledarens anslutningsarea	Typ	fintrådig	
		nominell	6 mm²	
	AEH	Avisoleringslängd	nominell	14 mm
		Avisoleringslängd	nominell	12 mm
	Ledarens anslutningsarea	Typ	fintrådig	
		nominell	10 mm²	
	AEH	Avisoleringslängd	nominell	12 mm
Max. anslutningsområde	6 mm²			

Märkdata enligt CSA

Märkspänning (användargrupp B / CSA)	600 V	Märkspänning (användargrupp C / CSA)	600 V
Märkspänning (användargrupp D / CSA)	600 V	Märkström (användargrupp B / CSA)	35 A
Märkström (användargrupp C / CSA)	35 A	Märkström (användargrupp D / CSA)	5 A
Ledardiameter AWG, min.	AWG 24	Ledardiameter AWG, max.	AWG 8

Märkdata enligt UL 1059

Institut (cURus)	c US	Certifikat nr (cURus)	E60693
Märkspänning (användargrupp B / UL 1059)	600 V	Märkspänning (användargrupp C / UL 1059)	600 V
Märkspänning (användargrupp D / UL 1059)	600 V	Märkström (användargrupp B / UL 1059)	35 A
Märkström (användargrupp C / UL 1059)	35 A	Märkström (användargrupp D / UL 1059)	5 A
Ledardiameter AWG, min.	AWG 24	Ledardiameter AWG, max.	AWG 8
Hänvisning till godkännandevärden	Specifikationerna avser maxvärden. För detaljer – se typgodkännandeintyg.		

OMNIMATE Power – serie LL
LLF 7.50/04/90V 5.0SN BK BX

Weidmüller Interface GmbH & Co. KG
Klingenbergstraße 16
D-32758 Detmold
Germany
Fon: +49 5231 14-0
Fax: +49 5231 14-292083
www.weidmueller.com

Tekniska data

Märkdata enligt IEC

testad enligt standard	Enligt IEC 60947-7-1	Märkström, min. antal poler (Tu=20°C)	41 A
Märkström, max. antal poler (Tu=20°C)	35 A	Märkström, min. antal poler (Tu=40°C)	41 A
Märkström, max. antal poler (Tu=40°C)	30 A	Märkspänning vid överspänningsk./ Nedsmutsningsgrad II/2	1 000 V
Märkspänning vid överspänningsk./ Nedsmutsningsgrad III/2	1 000 V	Märkspänning vid överspänningskat./ Nedsmutsningsgrad III/3	1 000 V
Märkspänning vid överspänningsk./ Nedsmutsningsgrad II/2	8 kV	Märkspänning vid överspänningsk./ Nedsmutsningsgrad III/2	8 kV
Märkstötspänning vid överspänningsk./ Nedsmutsningsgrad III/3	8 kV		

Klassificeringar

ETIM 3.0	EC001284	ETIM 4.0	EC002643
ETIM 5.0	EC002643	ETIM 6.0	EC002643
eClass 6.2	27-26-11-01	eClass 9.0	27-44-04-01
eClass 9.1	27-44-04-01		

Anmärkningar

Anmärkningar	• Ytterligare färger finns på förfrågan. • Märkström relaterad till märkarea och min. antal poler. • AEH utan plastkrage enligt DIN 46228/1 • AEH med plastkrage enligt DIN 46228/4 • P på ritningen = raster • Märkdata avser respektive byggdel. Luft- och krypsträckor till andra byggdelar skall utformas i enlighet med de relevanta normerna. • Mätuttaget kan endast användas som potentialmätpunkt.
IPC-konformitet	Konformitet: Produkterna utvecklas, tillverkas och levereras i enlighet med internationellt erkända standarder och normer, och uppfyller de egenskaper som garanteras i databladet resp. har designegenskaper i enlighet med IPC-A-610 "Klass 2". Övriga anspråk gällande produkterna kan bedömas på begäran.

Godkännanden

Godkännanden

Downloads

Användardokumentation	QR-Code product handling video
Godkännande/Certifikat/Dokument om överensstämmelse	Declaration of the Manufacturer
Rörelsekänslig handkontroll, white paper	Download Whitepaper
Teknikuppgifter Data	STEP
White Paper UL 600 V	Download Whitepaper

OMNIMATE Power – serie LL
LLF 7.50/04/90V 5.0SN BK BX

Weidmüller Interface GmbH & Co. KG
Klingenbergstraße 16
D-32758 Detmold
Germany
Fon: +49 5231 14-0
Fax: +49 5231 14-292083
www.weidmueller.com

Ritningar

Dimensional drawing

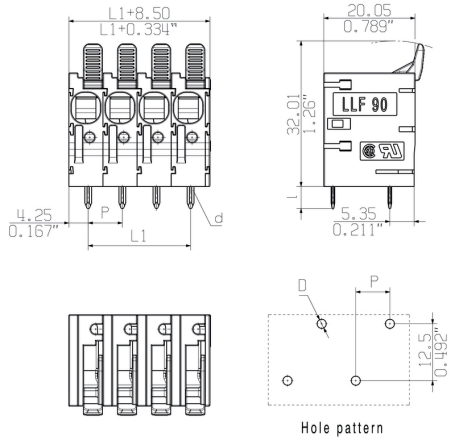

Deratingkurva

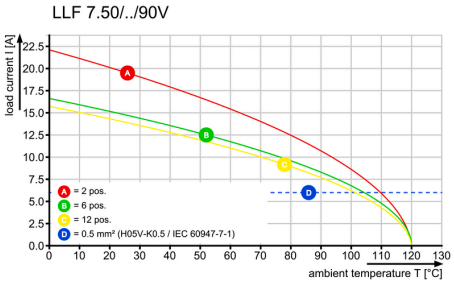

Deratingkurva

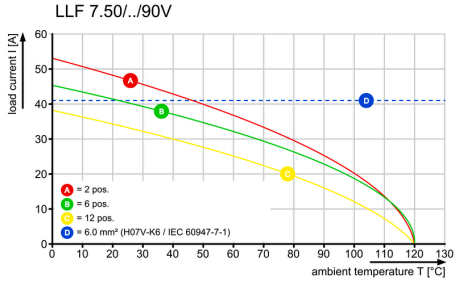

Produktfördel

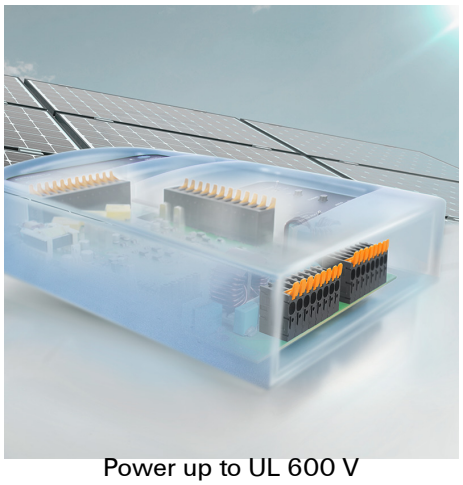

Power up to UL 600 V
Offset solder pins

Produktfördel



Tool-free wiring
Top contact security

Produktfördel

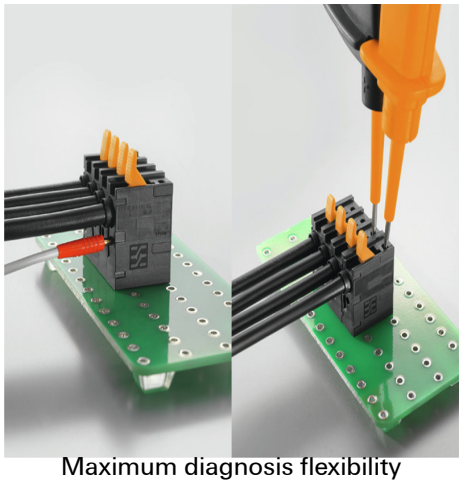

Maximum diagnosis flexibility
Easily accessible test point

The reproduction, distribution and utilization of this document as well as the communication of its contents to others without explicit authorization is prohibited.
Offenders will be held liable for the payment of damages. Weidmueller exclusively reserves the right to file for patents, utility models or designs.
© Weidmueller Interface GmbH & Co. KG

Dimensions without tolerances are no check dimensions

The English version is binding

General customer drawing, topical version only if required

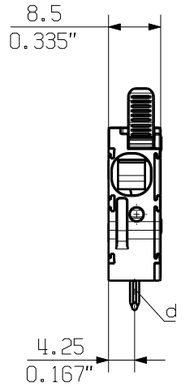

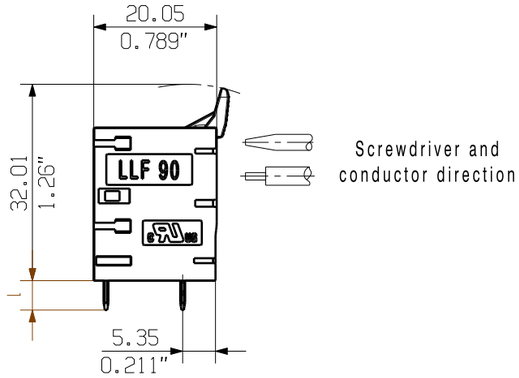

Screwdriver and conductor direction

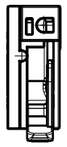

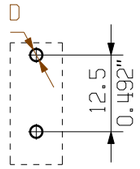

Hole pattern



For the mounting of PCBs, it should be noted that the rated data relates only to the PCB components alone.
The neccessary creepage and clearance paths must be observed in connection with the respective applicant in accordance to IEC 664 / VDE 0110.
The current-carrying capacity and pitch tolerance is to be determined according to DIN IEC 326 part 3 very fine.

Weidmüller PCB components are tested to the DIN EN 61984
standard, and are valid for its field of application.
Provided that the components are used to the intended purpose, all requirements with respect to the occuring of electrical, mechanical, thermic and corrosive stress will be satisfied.

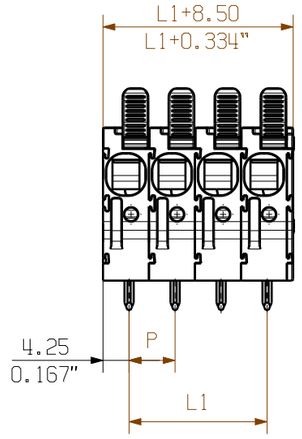

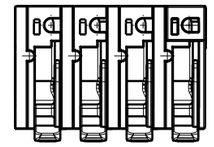

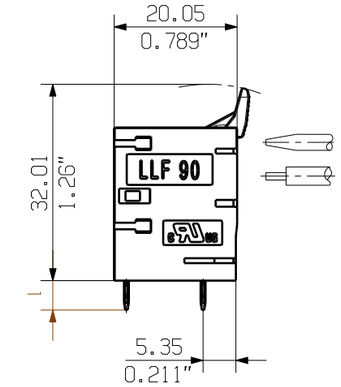

Screwdriver and conductor direction

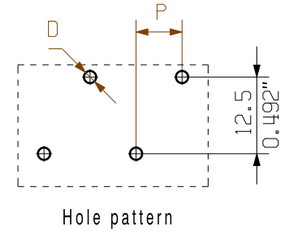

Hole pattern

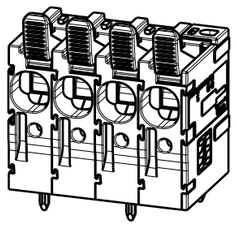

P = 7.50 0.295" (Pitch)
D = Ø2 +0.1 0.079"
d = 1.5x0.8 0.059"x0.031"
l = 5.0 +0.2 -0.6 0.197"

n Poles	L1 [mm]	L1 [inch]
12	82.50	3.248
11	75.00	2.953
10	67.50	2.657
9	60.00	2.362
8	52.50	2.067
7	45.00	1.772
6	37.50	1.476
5	30.00	1.181
4	22.50	0.886
3	15.00	0.591
2	7.50	0.295

General tolerance: DIN ISO 2768-mK

RoHS COMPLIANT

96880/3 02.08.17 DAMERIUS_A 00

Modification

. .

Cat.no.: .

Weidmüller

3 61339 06

Drawing no. Issue no.

Sheet 01 of 01 sheets

	Date	Name
Drawn	04.07.2016	KRECHT_M
Responsible		WRIGHT_ST
Checked	02.08.2017	HELIS_MA
Approved		NOLTE_S

Scale: 1/1

Supersedes: .

LLF 7.50/.../90...

LEITERPLATTENKLEMME
PCB TERMINAL

Product file: LLF 7.50 7416

Wave Solder Profile

Recommended wave solderding profiles

Weidmüller Interface GmbH & Co. KG
Klingenbergstraße 16
D-32758 Detmold
Germany
Fon: +49 5231 14-0
Fax: +49 5231 14-292083
www.weidmueller.com

Single Wave:

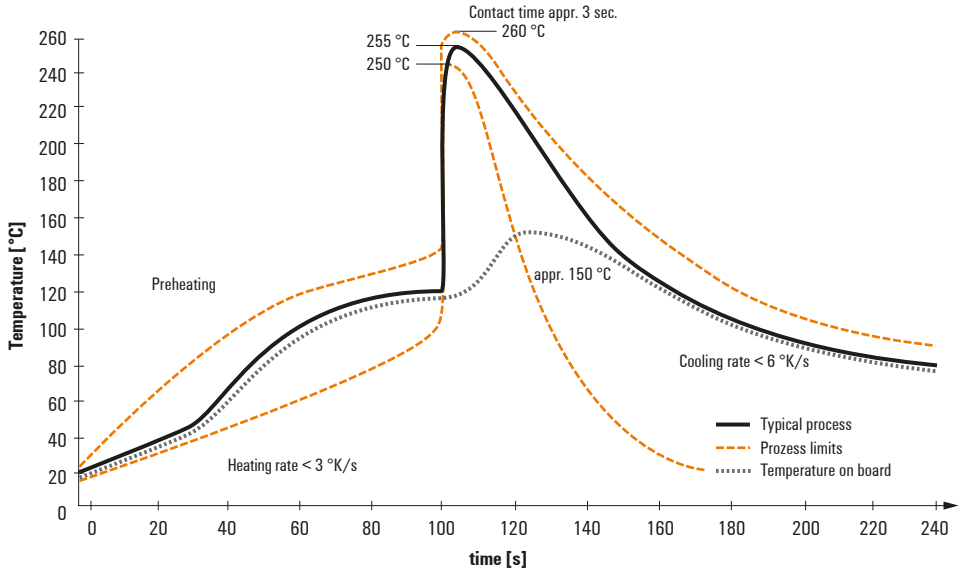

Double Wave:

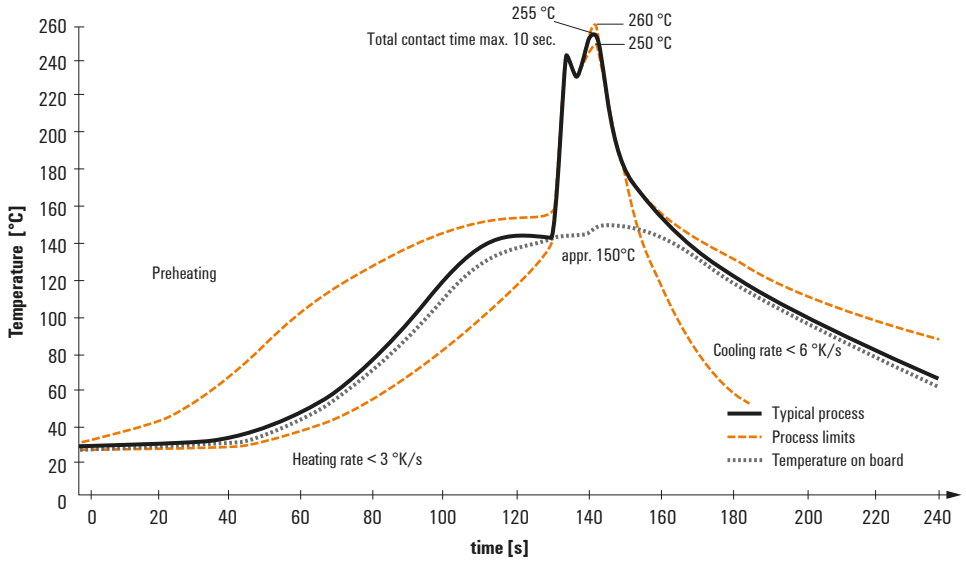

Wave soldering profiles

Wired connection elements should be processed in accordance with the DIN EN 61760-1 standard. We have included two recommendations for practical wave soldering profiles, with which Weidmüller PCB terminals and connectors are qualified.

When choosing a suitable profile for your application, the following factors also need to be considered:
- PCB thickness
- Proportion of Cu in the layers
- Single/double-sided assembly
- Product range
- Heating and cooling rates

The single and double wave profiles each indicate the recommended operating range, including the maximum soldering temperature of 260°C. In practice, the maximum soldering temperature is quite often well below the above maximum profile.

We reserve the right to make technical changes.